An Oshkosh Corporation Company

Manuel d'utilisation et de sécurité

Instructions d'origine - Conserver ce manuel en permanence dans la machine.

Modèle 260MRT

N/S 0200000100 à 0200269760

ANSI CE **AS/NZS**

3122576
December 11, 2019 - Rev J
French - Operators & Safety

AVANT-PROPOS

Ce manuel est un outil très important ! Le conserver en permanence dans la machine.

L'objet de ce manuel est de fournir aux propriétaires, utilisateurs, opérateurs, bailleurs et preneurs des instructions permettant une exécution correcte et sûre des tâches pour lesquelles la machine a été conçue.

En raison de constantes améliorations apportées à ses produits, JLG Industries, Inc. se réserve le droit de modifier leurs caractéristiques sans préavis. Des informations actualisées peuvent être obtenues auprès de JLG Industries, Inc.

Consulter le site www.JLG.com pour de la documentation relative à la garantie et à l'enregistrement du produit ainsi que d'autres documents en relation avec la machine.

SYMBOLES DE MISE EN GARDE ET TERMES DE SÉCURITÉ

Voici le symbole de mise en garde. Il sert à prévenir l'utilisateur des risques éventuels de blessures. Respecter tous les messages de sécurité suivant ce symbole pour éviter tout risque de blessures graves voire mortelles

⚠ DANGER

SIGNALE UNE SITUATION DANGEREUSE IMMINENTE QUI, SI ELLE N'EST PAS ÉVITÉE, ENTRAÎNERA DES BLESSURES GRAVES VOIRE MORTELLES. CET AUTOCOLLANT APPARAÎT SUR FOND ROUGE.

⚠ AVERTISSEMENT

SIGNALE UNE SITUATION POTENTIELLEMENT DANGEREUSE QUI, SI ELLE N'EST PAS ÉVITÉE, RISQUE D'ENTRAÎNER DES BLESSURES GRAVES VOIRE MORTELLES. APPARAÎT SUR FOND ORANGE.

⚠ ATTENTION

SIGNALE UNE SITUATION POTENTIELLEMENT DANGEREUSE QUI, SI ELLE N'EST PAS ÉVITÉE, PEUT ENTRAÎNER DES BLESSURES MINEURES OU BÉNIGNES. CE SYMBOLE PEUT AUSSI METTRE EN GARDE CONTRE DES PRATIQUES DANGEREUSES. APPARAÎT SUR FOND JAUNE.

NOTICE

INDIQUE DES INFORMATIONS OU LA POLITIQUE D'UNE SOCIÉTÉ DIRECTEMENT OU INDIRECTEMENT LIÉES À LA SÉCURITÉ DU PERSONNEL OU À LA PROTECTION DU MATÉRIEL.

⚠ AVERTISSEMENT

CE PRODUIT DOIT ÊTRE CONFORME À TOUS LES BULLETINS DE SÉCURITÉ RELATIFS. S'INFORMER AUPRÈS DE JLG INDUSTRIES, INC. OU DU REPRÉSENTANT JLG AGRÉÉ LOCAL POUR TOUTE INFORMATION CONCERNANT LES BULLETINS DE SÉCURITÉ AYANT ÉVENTUELLEMENT ÉTÉ PUBLIÉS POUR LE PRÉSENT PRODUIT.

NOTICE

JLG INDUSTRIES, INC. ENVOIE LES BULLETINS DE SÉCURITÉ AU PROPRIÉTAIRE INSCRIT DANS LES DONNÉES DE CETTE MACHINE. CONTACTER JLG INDUSTRIES, INC. POUR S'ASSURER QUE LES DONNÉES DU PROPRIÉTAIRE ACTUEL SONT MISES À JOUR ET CORRECTES.

NOTICE

JLG INDUSTRIES, INC. DOIT IMMÉDIATEMENT ÊTRE AVERTI DE TOUT INCIDENT IMPLIQUANT DES PRODUITS JLG ET AYANT ENTRAÎNÉ DES BLESSURES GRAVES VOIRE MORTELLES OU LORSQUE DES BIENS PERSONNELS OU LE PRODUIT JLG ONT SUBI DES DOMMAGES IMPORTANTS.

Pour :

- Signaler un accident
- Connaître les publications relatives à la sécurité d'un produit
- Mettre à jour les données du propriétaire actuel
- Poser des questions concernant la sécurité d'un produit
- Obtenir des informations sur la conformité aux normes et réglementations
- Poser des questions concernant les applications spéciales d'un produit
- Poser des questions concernant les modifications d'un produit

Contacter :

Product Safety and Reliability Department
JLG Industries, Inc.
1 JLG Drive
McConnellsburg PA 17233

ou le bureau JLG le plus proche
(Voir adresses à l'intérieur de la couverture de ce manuel)

Aux USA :

Appel gratuit : 877-JLG-SAFE (877-554-7233)

En dehors des USA :

Téléphone : 717-485-5161
Adresse e-mail : ProductSafety@JLG.com

JOURNAL DE RÉVISION

Édition originale	A – 27 juin 2005
Révision	B – 17 juillet 2006
Révision	C – 29 mars 2007
Révision	D – 22 octobre 2008
Révision	E – 15 avril 2010
Révision	F – 14 mai 2010
Révision	G – 5 juin 2012
Révision	H – 28 avril 2017
Révision	I – 29 juin 2018 – Révision des couvertures, Prop 65
Révision	J – 11 décembre 2019

SECTION - 1 - CONSIGNES DE SÉCURITÉ

1.1 GÉNÉRALITÉS 1-1
1.2 AVANT LA MISE EN SERVICE 1-1
Formation et connaissances de l'opérateur 1-1
Inspection du lieu de travail 1-2
Inspection de la machine 1-4
1.3 UTILISATION 1-4
Généralités 1-4
Risques de basculement ou de chute 1-5
Risques d'électrocution 1-6
Risques de basculement 1-8
Risques d'écrasement et de collision. 1-9
1.4 REMORQUAGE, LEVAGE ET TRANSPORT 1-10
1.5 ENTRETIEN 1-10
Généralités 1-10
Risques liés à l'entretien. 1-10
Risques liés à la batterie. 1-11

SECTION - 2 - RESPONSABILITÉS DE L'UTILISATEUR, PRÉPARATION ET INSPECTION DE LA MACHINE

2.1 FORMATION DU PERSONNEL 2-1
Formation de l'opérateur 2-1
Encadrement de la formation. 2-1
Responsabilité de l'opérateur. 2-1
2.2 PRÉPARATION, INSPECTION ET ENTRETIEN 2-2
2.3 INSPECTION AVANT MISE EN ROUTE. 2-4
Préparation de la machine en vue de son utilisation 2-5
Contrôle de fonctionnement 2-5
2.4 SYSTÈME BICARBURANT (LE CAS ÉCHÉANT) . . . 2-7
GÉNÉRALITÉS 2-9

SECTION - 3 - RESPONSABILITÉS DE L'UTILISATEUR ET COMMANDE DE LA MACHINE

3.1 GÉNÉRALITÉS 3-1
3.2 CARACTÉRISTIQUES ET LIMITES DE FONCTIONNEMENT 3-1
Généralités 3-1
Panonceaux. 3-1
Capacités. 3-1
3.3 COMMANDES ET INDICATEURS. 3-2
Poste de commande au sol 3-2
3.4 POSTE DE COMMANDE DE LA PLATE-FORME . . . 3-5
Panneau avant de commande de la plate-forme 3-8
DEL du panneau des témoins. 3-10
3.5 AUTOCOLLANTS 3-12
ANSI/ANSI exportation, CSA. 3-12
CE, AUS. 3-16

SECTION - 4 - FONCTIONNEMENT DE LA MACHINE

4.1 DESCRIPTION. 4-1
4.2 FONCTIONNEMENT DU MOTEUR 4-1

Sélecteur d'alimentation 4-1
Interrupteur d'arrêt d'urgence 4-1
Procédure de démarrage. 4-2
4.3 CARACTÉRISTIQUES DE FONCTIONNEMENT . . . 4-3
Vérins de mise à niveau. 4-3
Mise à niveau automatique 4-3
Réglage manuel de mise à niveau 4-4
4.4 PLATE-FORME 4-4
Chargement de la plate-forme. 4-4
Relevage 4-5
Abaissement 4-5
Extension de la plate-forme 4-6
4.5 TRANSLATION. 4-6
Direction 4-6
Translation en marche avant 4-7
Translation en marche arrière 4-7
4.6 STATIONNEMENT ET ARRIMAGE 4-9
4.7 ARRIMAGE. 4-9
Levage 4-9
4.8 REMORQUAGE 4-10
4.9 RAILS DE PLATE-FORME – PROCÉDURE DE REPLI 4-12

SECTION - 5 - PROCÉDURES D'URGENCE

5.1 GÉNÉRALITÉS. 5-1
Interrupteur d'arrêt d'urgence 5-1
Descente manuelle 5-1
5.2 EN CAS D'URGENCE 5-2
Utilisation des commandes au sol 5-2
Opérateur perdant totalement le contrôle de la machine 5-2
Plate-forme prise dans des structures en hauteur. 5-2
Redressage d'une machine renversée 5-3
Inspection après un incident 5-3
5.3 RAPPORT D'INCIDENT 5-3

SECTION - 6 - ACCESSOIRES

6.1 CONDUITE D'AIR 1/2 IN. 6-2
6.2 PROJECTEURS DE TRAVAIL DE LA PLATE-FORME 6-2
6.3 GARNITURE DES RAMBARDES DE LA PLATE-FORME 6-3
Avec pare-chocs de plancher. 6-3

SECTION - 7 - CARACTÉRISTIQUES GÉNÉRALES ET MAINTENANCE POUR L'OPÉRATEUR

7.1 INTRODUCTION. 7-1
7.2 CARACTÉRISTIQUES DE FONCTIONNEMENT . . .7-2
Dimensions 7-3
Contenances. 7-3
Batteries 7-4
Moteur. 7-5
Lubrification 7-7

7.3 MAINTENANCE POUR L'OPÉRATEUR 7-10
Étançon de sécurité 7-10
Points de contrôle. 7-11
7.4 PNEUS ET ROUES. 7-13
Pneus endommagés 7-13
Remplacement des pneus 7-13
Remplacement des roues 7-14
Installation des roues 7-14
7.5 INFORMATIONS SUPPLÉMENTAIRES 7-15

SECTION - 8 - REGISTRE D'INSPECTION ET DE RÉPARATION

LISTE DES FIGURES

2-1. Schéma de ronde d'inspection 2-8
2-2. Points de la ronde d'inspection - Fiche 1 2-9
2-3. Points de la ronde d'inspection - Fiche 2 2-10
3-1. Poste de commande au sol 3-4
3-2. Poste de commande de la plate-forme. 3-7
3-3. Panneau avant de commande de la plate-forme. . . . 3-9
3-4. Panneau des témoins 3-11
4-1. Pentes et dévers 4-8
4-2. Tableau de levage 4-11
4-3. Rails de la plate-forme – Ordre de repliage - Rails avant/arrière 4-13
4-4. Rails de la plate-forme – Ordre de repliage - Rails latéraux d'extension de plancher 4-14
4-5. Rails de la plate-forme – Ordre de repliage - Rails latéraux de la plate-forme principale 4-15
7-1. Spécifications de température de fonctionnement du moteur (Kubota) - Fiche 1 de 2 7-8
7-2. Spécifications de température de fonctionnement du moteur (Kubota) - Fiche 2 de 2 7-9
7-3. Schéma de lubrification. 7-11

LISTE DES TABLEAUX

1-1 Échelle de Beaufort (pour référence uniquement) 1-3
1-2 Distance d'approche minimum (D.M.) 1-7
2-1 Tableau d'inspection et d'entretien 2-3
2-2 Configuration de préréglage du capteur de basculement 2-6
6-1 Accessoires disponibles. 6-1
7-1 Caractéristiques de fonctionnement 7-2
7-2 Dimensions. 7-3
7-3 Contenances 7-3
7-4 Spécifications des pneus 7-3
7-5 Caractéristiques des batteries du moteur 7-4
7-6 Caractéristiques du moteur 7-5
7-7 Huile hydraulique 7-7
7-8 Spécifications de lubrification 7-7
8-1 Registre d'inspection et de réparation. 8-1

SECTION 1. CONSIGNES DE SÉCURITÉ

1.1 GÉNÉRALITÉS

Cette section souligne les précautions à prendre pour que la machine soit utilisée et entretenue de manière sûre et correcte. Pour garantir une utilisation appropriée de la machine, il est essentiel que soit mise en place une pratique quotidienne basée sur le contenu du présent manuel. Un programme d'entretien, conçu à l'aide des informations fournies dans le présent manuel et dans le manuel d'entretien et de maintenance, doit également être établi par une personne qualifiée et être respecté afin de s'assurer que la machine peut être utilisée en toute sécurité.

Le propriétaire/utilisateur/opérateur/bailleur/preneur de la machine ne doit en aucun cas assumer la responsabilité de la conduite de la machine avant d'avoir lu et compris ce manuel et d'avoir été formé à son fonctionnement sous la direction d'une personne qualifiée et expérimentée.

Ces sections décrivent les responsabilités du propriétaire, utilisateur, opérateur, bailleur et preneur en matière de sécurité, de formation, d'inspection, d'entretien, d'utilisation et de fonctionnement. En cas de questions sur la sécurité, la formation, l'inspection, l'entretien, les applications et le fonctionnement, prendre contact avec JLG Industries, Inc. ("JLG").

⚠ AVERTISSEMENT

LE NON-RESPECT DES MESURES DE SÉCURITÉ INDIQUÉES DANS LE PRÉSENT MANUEL EST UNE INFRACTION QUI PRÉSENTE DES RISQUES DE DOMMAGES MATÉRIELS ET CORPORELS, VOIRE UN DANGER DE MORT.

1.2 AVANT LA MISE EN SERVICE

Formation et connaissances de l'opérateur

- Le manuel d'utilisation et de sécurité doit être lu dans sa totalité avant de faire fonctionner la machine. Pour obtenir des clarifications ou des informations supplémentaires, ou en cas de questions sur des parties du présent manuel, contacter JLG Industries, Inc.

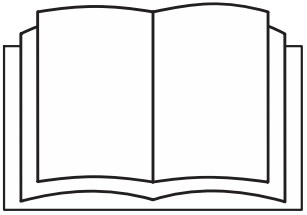

- Un opérateur ne doit assumer la responsabilité de la conduite qu'après avoir été formé par du personnel compétent et autorisé.
- Seules des personnes autorisées et qualifiées ayant prouvé qu'elles ont compris les consignes de sécurité, d'utilisation et d'entretien de l'unité peuvent faire fonctionner la machine.
- Lire, comprendre et respecter tous les panonceaux de DANGER, d'AVERTISSEMENT et d'ATTENTION et les instructions d'utilisation sur la machine et dans le présent manuel.
- S'assurer que l'utilisation prévue de la machine entre dans le cadre des tâches pour lesquelles elle a été conçue par JLG.
- Tout le personnel opérant doit être familiarisé avec les commandes d'urgence et le fonctionnement de la machine en cas d'urgence, tels qu'indiqués dans ce manuel.
- Lire, comprendre et respecter toutes les règles de travail de l'employeur ainsi que les réglementations locales et gouvernementales en vigueur correspondant à l'utilisation et à l'application faites de la machine.

Inspection du lieu de travail

- Avant de faire fonctionner la machine, l'utilisateur doit prendre les précautions visant à éviter tout risque dans la zone de travail.
- Ne pas faire fonctionner ni relever la plate-forme sur des camions, remorques, trains, navires en mer, échafaudages ni sur aucun autre équipement si l'application n'est pas approuvée par écrit par JLG.
- Avant d'utiliser la machine, repérer les obstacles aériens du type lignes électriques, ponts-grues ou autres.
- Repérer la présence sur le sol de trous, bosses, dévers, obstructions, débris et revêtements susceptibles de dissimuler des trous ou autres dangers.
- Repérer dans la zone de travail les emplacements à risque. Ne pas utiliser la machine dans des endroits risqués sans autorisation spécifique de JLG.
- Vérifier que le sol est capable de soutenir la charge maximale des pneus indiquée sur les autocollants de charge des pneus qui se trouvent sur le châssis, près de chaque roue.
- Cette machine peut être utilisée à des températures ambiantes nominales comprises entre -20 °C et 40 °C (0 °F et 104 °F). Consulter JLG pour savoir comment optimiser le fonctionnement de la machine en dehors de cette plage de température.

NOTICE

NE PAS UTILISER LA MACHINE LORSQUE LA VITESSE DU VENT DÉPASSE 12,5 M/S (28 MPH).

Tableau 1-1. Échelle de Beaufort (pour référence uniquement)

Valeur de Beaufort	Vitesse du vent		Description	Conditions terrestres
	m/s	mph		
0	0-0,2	0	Calme	Calme. La fumée monte verticalement
1	0,3-1,5	1-3	Un peu d'air	Mouvements du vent visibles au niveau de la fumée
2	1,6-3,3	4-7	Légère brise	On sent le vent sur la peau nue. Bruissement des feuilles
3	3,4-5,4	8-12	Brise délicate	Les feuilles et les brindilles sont en mouvement constant
4	5,5-7,9	13-18	Brise modérée	La poussière et les feuilles volantes sont emportées. Les petites branches commencent à bouger.
5	8,0-10,7	19-24	Brise fraîche	Les arbustes oscillent.
6	10,8-13,8	25-31	Forte brise	Les grandes branches bougent. Sifflement dans les lignes aériennes. Il devient difficile d'utiliser un parapluie.
7	13,9-17,1	32-38	Vent frais	Les arbres bougent. Marcher dans le sens inverse du vent requiert un effort.
8	17,2-20,7	39-46	Grand vent frais	Des brindilles sont cassées. Les voitures dévient sur la route.
9	20,8-24,4	47-54	Coup de vent	Légers dommages matériels.

Inspection de la machine

- Ne pas utiliser cette machine tant que les inspections et contrôles de fonctionnement n'ont pas été effectués comme indiqué à la section 2 de ce manuel.
- Ne pas utiliser cette machine tant qu'elle n'a pas été entretenue et réparée conformément aux spécifications d'entretien et d'inspection indiquées dans le manuel d'entretien et de maintenance de la machine.
- Vérifier que tous les dispositifs de sécurité fonctionnent correctement. Toute modification de ces dispositifs constitue une infraction aux règles de sécurité.

⚠ AVERTISSEMENT

UN ÉLÉVATEUR À PLATE-FORME NE PEUT EN AUCUN CAS ÊTRE MODIFIÉ SANS L'ACCORD PRÉALABLE ET ÉCRIT DU FABRICANT

- Ne pas utiliser une machine sur laquelle il manque des panonceaux ou des autocollants de sécurité ou d'instructions ou s'ils sont illisibles.
- Vérifier si des composants d'origine de la machine ont été modifiés. S'assurer que toute modification a été approuvée par JLG.
- Éviter toute accumulation de débris sur le plancher de la plate-forme. Éliminer toutes saleté, huile, graisse et autres substances glissantes des chaussures et du plancher de la plate-forme.

1.3 UTILISATION

Généralités

- N'utiliser la machine à aucune autre fin que d'amener des personnes, leur outillage et leur matériel à un endroit voulu.
- Avant d'utiliser la machine, l'utilisateur doit être familiarisé avec les capacités de la machine et les caractéristiques de fonctionnement de toutes les fonctions.
- Ne jamais utiliser une machine défectueuse. En cas de défaillances, éteindre la machine. Mettre l'unité hors service et en avertir les autorités compétentes.
- Ne retirer, modifier ou désactiver aucun dispositif de sécurité.
- Ne jamais "sauter" la position neutre d'un commutateur ou d'un levier de commande en passant directement à la position opposée. Toujours ramener le commutateur à sa position neutre et arrêter. Placer ensuite le commutateur à la position suivante. Actionner les commandes avec des gestes mesurés et réguliers.
- Ne jamais laisser les vérins hydrauliques, autres que ceux des stabilisateurs, en fin de course (complètement étendus ou rétractés) avant d'éteindre la machine ou pendant une période prolongée. Toujours "pousser" légèrement la commande dans le sens opposé lorsque la fonction arrive en fin de course. Cela s'applique aux machines en fonctionnement ou en position d'arrimage.

- Ne laisser personne toucher ou faire fonctionner cette machine depuis le sol si du personnel est à bord de la plate-forme, sauf en cas d'urgence.
- Ne pas transporter de matériel directement sur la rambarde de la plate-forme, sauf accord de JLG.
- Lorsque deux personnes ou plus se trouvent à bord de la plate-forme, l'opérateur doit endosser la responsabilité de toutes les opérations de la machine.
- Toujours s'assurer que les outils électriques sont correctement rangés et ne sont jamais suspendus par leur cordon à la zone de travail de la plate-forme.
- Ne pas débloquer une machine coincée ou hors service en la poussant ou en la tirant, sauf par les tenons d'arrimage du châssis.
- Arrimer le bras articulé et couper toute alimentation électrique avant de quitter la machine.

Risques de basculement ou de chute

- JLG Industries, Inc. recommande que toute personne se trouvant à bord de la plate-forme porte un harnais de sécurité attaché par une sangle à un point de fixation agréé pendant l'utilisation de cette machine. Pour de plus amples informations sur les exigences en matière de dispositifs antichute sur les produits JLG, contacter JLG Industries, Inc.

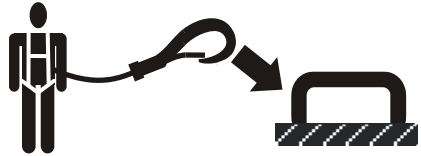

- Avant d'utiliser la machine, s'assurer que tous les portillons et rambardes sont solidement fixés dans la position adéquate. Identifier le(s) point(s) de fixation désigné(s) de la sangle sur la plate-forme et fixer fermement la sangle. Fixer une (1) seule sangle par point de fixation

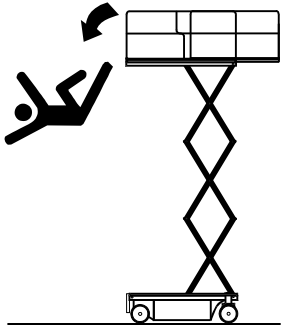

- Garder constamment les deux pieds fermement posés sur le plancher de la plate-forme. Ne jamais poser d'échelles, boîtes, marches, planches ou éléments similaires sur l'unité pour aller plus haut à quelque fin que ce soit.
- Ne jamais utiliser le bras articulé pour accéder à ou quitter la plate-forme.
- Faire preuve d'une extrême prudence en montant ou en descendant de la plate-forme. Veiller à ce que le bras articulé soit complètement abaissé. Entrer dans ou sortir de la plate-forme en faisant face à la machine. Toujours garder trois points de contact avec la machine, avec les deux mains et un pied ou les deux pieds et une main, en entrant dans ou en sortant de la machine.
- Éliminer toutes huile, saleté et autres substances glissantes des chaussures et du plancher de la plate-forme.

Risques d'électrocution

- Cette machine n'est pas isolée et n'offre aucune protection en cas de proximité ou de contact avec le courant électrique.

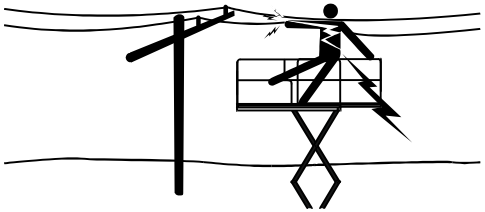

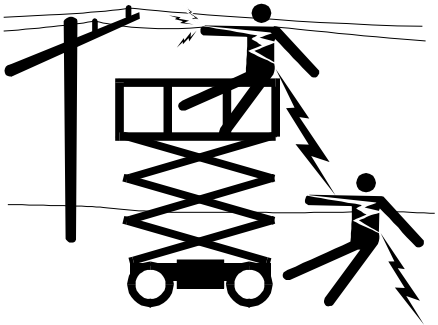

- Maintenir une distance minimale de sécurité par rapport aux lignes et aux appareils électriques ou toute autre pièce sous tension (exposée ou isolée), conformément à la distance d'approche minimum (D.M.) indiquée dans le tableau 1-1.
- Tenir compte des mouvements de la machine et de l'oscillation des lignes électriques.

Tableau 1-2. Distance d'approche minimum (D.M.)

Plage de tension (phase à phase)	DISTANCE D'APPROCHE MINIMUM en mètres (ft)
0 à 50 kV	3 (10)
Plus de 50 kV à 200 kV	5 (15)
Plus de 200 kV à 350 kV	6 (20)
Plus de 350 kV à 500 kV	8 (25)
Plus de 500 kV à 750 kV	11 (35)
Plus de 750 kV à 1000 kV	14 (45)
NOTE : *Cette condition s'applique, excepté lorsque les réglementations de l'employeur, locales ou gouvernementales sont plus strictes.*	

- Maintenir une distance d'au moins 3 m (10 ft) entre la machine ou ses occupants, leurs outils et leur équipement et tout appareil ou ligne électrique porteur de 50 000 volts ou moins. Ajouter 30 cm (1 ft) pour toute tension supplémentaire de 30 000 volts ou moins.
- La distance d'approche minimum peut être réduite si des barrières isolantes sont installées pour empêcher le contact et que ces barrières sont prévues pour la tension de la ligne à protéger. Ces barrières ne doivent pas faire partie de la machine (ni y être attachées). La distance d'approche minimum sera alors réduite à une distance comprise dans les dimensions de travail désignées de la barrière isolante. Cette détermination doit être faite par une personne qualifiée conformément aux spécifications de l'employeur, locales ou gouvernementales concernant les pratiques de travail près de matériel sous tension.

⚠ DANGER

NE PAS MANOEUVRER LA MACHINE NI DÉPLACER DU PERSONNEL DANS UNE ZONE INTERDITE (D.M.). SUPPOSER QUE TOUTES LES PIÈCES ET CÂBLES ÉLECTRIQUES SONT SOUS TENSION À MOINS D'ÊTRE SÛR QUE L'ALIMENTATION A ÉTÉ COUPÉE.

Risques de basculement

- Vérifier que le sol est capable de soutenir la charge maximale des pneus indiquée sur les autocollants de charge des pneus qui se trouvent sur le châssis, près de chaque roue. Ne pas conduire sur des surfaces meubles.
- L'utilisateur doit connaître la surface sur laquelle il va conduire. Ne pas conduire sur des pentes ou des dévers dépassant l'inclinaison admissible pour la machine

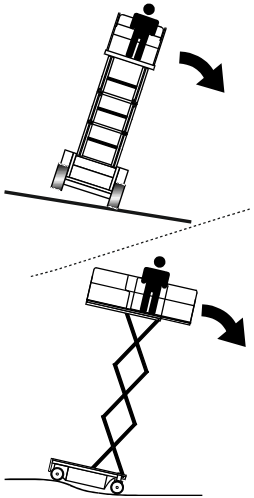

- Ne pas relever la plate-forme ni rouler avec la plate-forme relevée sur des surfaces inclinées, irrégulières ou meubles, ou à proximité. S'assurer que la machine se trouve sur une surface ferme et uniforme avant de relever la plate-forme ou de conduire avec la plate-forme relevée.
- Avant de conduire la machine sur un plancher, un pont, un camion ou toute autre surface, vérifier que la surface est capable de supporter la charge.
- Ne jamais dépasser la charge mobile maximale spécifiée sur la plate-forme. Maintenir toutes les charges à l'intérieur de la plate-forme, sauf accord de JLG.
- Garder le châssis de la machine à au moins 0,6 m (2 ft) des trous, bosses, dévers, obstructions, débris et revêtements susceptibles de dissimuler des trous et autres dangers au niveau du sol.
- Ne jamais tenter d'utiliser la machine comme une grue. N'attacher la machine à aucune structure à proximité. Ne jamais attacher de fils électriques, câbles ou éléments similaires à la plate-forme.
- Ne pas couvrir les côtés de la plate-forme ni transporter d'éléments de très grande taille dans la plate-forme lorsque la machine est utilisée à l'extérieur. De tels éléments augmentent la surface de la machine exposée au vent.
- Ne pas augmenter la taille de la plate-forme avec des extensions de plancher ou des accessoires non agréés.

- Si le bras articulé ou la plate-forme est coincé(e) de telle sorte qu'une ou plusieurs roues ne touchent plus le sol, tout le personnel doit être dégagé avant d'essayer de libérer la machine. Utiliser des grues, chariots à fourche ou tout autre équipement approprié pour stabiliser la machine et dégager le personnel.

Risques d'écrasement et de collision

- L'ensemble du personnel sur la machine et au sol doit porter un casque approuvé.
- Maintenir les mains et les membres hors du bras articulé pendant son fonctionnement.
- Repérer la présence d'obstacles autour et au-dessus de la machine lors de la translation. S'assurer de l'espace disponible au-dessus, en dessous et sur les côtés de la plate-forme lors de son relevage et de son abaissement.

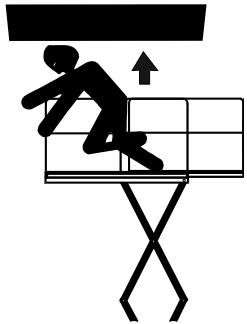

- En cours de fonctionnement, maintenir toutes les parties du corps à l'intérieur de la rambarde de la plate-forme.
- Toujours se faire aider par un guide de manoeuvre en cas de visibilité réduite.
- Tenir le personnel non opérant à une distance d'au moins 1,8 m (6 ft) de la machine lors des opérations de translation.
- Pour chaque déplacement, l'opérateur doit adapter la vitesse de déplacement à l'état du sol, aux embouteillages, à la visibilité, à l'inclinaison, à l'emplacement du personnel et à d'autres facteurs susceptibles de provoquer une collision ou des blessures.
- Tenir compte des distances de freinage en fonction de la vitesse de déplacement. Lors d'une translation à vitesse élevée, rétrograder en vitesse lente avant de s'arrêter. Ne rouler sur des pentes qu'à vitesse réduite.
- Ne pas rouler à des vitesses élevées dans des espaces restreints ou clos, ni en marche arrière.
- Toujours faire preuve d'une extrême prudence afin d'empêcher tout obstacle de heurter ou d'entraver les commandes ou les personnes à bord de la plate-forme.
- S'assurer que les opérateurs des autres machines en hauteur ou au sol sont conscients de la présence de l'élévateur à plate-forme. Couper l'alimentation des ponts roulants suspendus. Si nécessaire, barricader la zone concernée.

- Ne pas faire fonctionner la machine au-dessus du personnel au sol. Avertir le personnel de ne pas travailler, se tenir ni se déplacer sous une plate-forme relevée. Si nécessaire, barricader la zone concernée.

1.4 REMORQUAGE, LEVAGE ET TRANSPORT

- Ne jamais laisser du personnel à bord de la plate-forme lors du remorquage, levage ou transport de la machine.
- Ne pas remorquer cette machine, sauf en cas d'urgence, de dysfonctionnement, de panne d'alimentation ou de chargement/déchargement. Se reporter aux procédures de remorquage d'urgence.
- Veiller à ce que la plate-forme soit complètement rétractée et qu'elle ne contienne aucun outil avant de remorquer, lever ou transporter la machine.
- Pour lever la machine à l'aide d'un chariot à fourche, placer les fourches uniquement aux endroits prévus à cet effet sur la machine. Utiliser un chariot à fourche de capacité suffisante.
- Se reporter à la section 4 pour plus d'informations sur le levage.

1.5 ENTRETIEN

Généralités

Cette section décrit les mesures de sécurité générales à observer lors de l'entretien de cette machine. D'autres mesures de sécurité à observer lors de l'entretien de la machine sont insérées au point auquel elles s'appliquent dans ce manuel et le manuel d'entretien et de maintenance. Le personnel d'entretien doit impérativement appliquer ces mesures afin d'éviter tout risque de dommage matériel ou corporel. Pour garantir le fonctionnement sûr de la machine, un programme d'entretien doit être établi par une personne qualifiée et respecté.

Risques liés à l'entretien

- Avant d'effectuer toute opération de réglage ou de réparation, couper l'alimentation de toutes les commandes et s'assurer que tous les systèmes d'actionnement sont bloqués pour les empêcher de bouger par inadvertance.
- Ne jamais travailler sous une plate-forme relevée tant qu'elle n'a pas été complètement abaissée, si possible, ou soutenue et immobilisée par des étançons de sécurité, des cales ou des élingues aériennes appropriés.
- Toujours relâcher la pression hydraulique de tous les circuits hydrauliques avant de desserrer ou de retirer des composants hydrauliques.

- Toujours débrancher les batteries lors de l'entretien de composants électriques ou d'opérations de soudure sur la machine.
- Couper le moteur (le cas échéant) lors du remplissage des réservoirs de carburant.
- S'assurer que les pièces ou composants de rechange sont identiques ou équivalents aux pièces ou composants d'origine.
- Ne jamais tenter de déplacer des pièces lourdes sans l'aide d'un appareil mécanique. Ne jamais laisser d'objets lourds dans une position instable. Lorsque des composants de la machine sont soulevés, s'assurer que cette dernière est correctement soutenue.
- Retirer toutes bagues, montres et autres bijoux lors d'une opération d'entretien sur la machine. Ne pas porter de vêtements amples et attacher les cheveux longs susceptibles d'être happés ou entraînés dans l'équipement.
- N'utiliser que des solvants approuvés ininflammables et propres pour nettoyer.
- Ne jamais modifier, retirer ni remplacer des éléments tels que des contrepoids, des pneus, des batteries, des plateformes ou autres éléments susceptibles de réduire le poids total ou la stabilité de la machine.
- Consulter le manuel d'entretien et de maintenance pour connaître le poids des éléments de stabilité critiques.

⚠ AVERTISSEMENT

UN ÉLÉVATEUR À PLATE-FORME NE PEUT EN AUCUN CAS ÊTRE MODIFIÉ SANS L'ACCORD PRÉALABLE ÉCRIT DU FABRICANT.

Risques liés à la batterie

- Toujours débrancher les batteries lors de l'entretien de composants électriques ou d'opérations de soudure sur la machine.
- Ne pas fumer ni créer de flamme nue ou d'étincelles près d'une batterie lors de son chargement ou de son entretien.
- Ne pas mettre d'outils ni aucun autre objet métallique en contact avec les bornes de la batterie.
- Toujours porter des gants, des lunettes et un masque de protection lors de l'entretien de batteries. Veiller à ce que l'acide des batteries n'entre pas en contact avec la peau ou les vêtements.

⚠ AVERTISSEMENT

LE LIQUIDE DES BATTERIES EST EXTRÊMEMENT CORROSIF. ÉVITER TOUT CONTACT AVEC LA PEAU ET LES VÊTEMENTS EN PERMANENCE. RINCER IMMÉDIATEMENT LA ZONE AFFECTÉE À L'EAU CLAIRE ET CONSULTER UN MÉDECIN.

- Ne charger les batteries que dans un endroit bien ventilé.
- Ne pas trop remplir les batteries. N'ajouter de l'eau distillée dans les batteries qu'une fois qu'elles sont complètement chargées.

SECTION 2. RESPONSABILITÉS DE L'UTILISATEUR, PRÉPARATION ET INSPECTION DE LA MACHINE

2.1 FORMATION DU PERSONNEL

Cette machine est une plate-forme élévatrice de personnel. Il est donc essentiel qu'il soit conduit et entretenu uniquement par du personnel formé à cet effet.

Les personnes étant sous l'influence de l'alcool ou de drogues ou sujettes à des crises, vertiges ou pertes de contrôle moteur ne doivent en aucun cas utiliser la machine.

Formation de l'opérateur

La formation de l'opérateur doit couvrir les domaines suivants :

1. Utilisation et limites des commandes de la plate-forme et au sol, des commandes d'urgence et des systèmes de sécurité.
2. Étiquettes, instructions et avertissements sur la machine.
3. Règles de l'employeur et réglementations officielles en vigueur.
4. Utilisation d'un équipement antichute agréé.
5. Connaissance suffisante du fonctionnement mécanique de la machine pour être en mesure de reconnaître une panne ou un risque de panne.
6. Moyens les plus sûrs d'utiliser la machine à proximité d'obstructions aériennes, d'autres engins en déplacement et d'obstacles, de creux, de trous, de dévers.
7. Protection contre les risques que présentent des conducteurs électriques non isolés.
8. Exigences liées à une tâche ou une utilisation particulière de la machine.

Encadrement de la formation

La formation doit être dispensée par une personne qualifiée dans une zone ouverte sans obstacle, jusqu'à ce que l'élève soit capable de conduire et de faire fonctionner la machine en toute sécurité.

Responsabilité de l'opérateur

L'opérateur doit être averti qu'il a la responsabilité et le pouvoir d'éteindre la machine en cas de mauvais fonctionnement ou de tout problème de sécurité au niveau de la machine ou du lieu de travail.

2.2 PRÉPARATION, INSPECTION ET ENTRETIEN

Le tableau suivant couvre les inspections et procédures d'entretien périodiques de la machine recommandées par JLG Industries, Inc. Consulter la réglementation locale pour connaître les autres exigences concernant les élévateurs à plateforme. Si nécessaire, augmenter la fréquence des inspections et procédures d'entretien quand la machine est utilisée dans un environnement difficile ou hostile, de manière très intensive ou dans des conditions rigoureuses.

NOTICE

POUR JLG INDUSTRIES, INC. UN TECHNICIEN FORMÉ EN USINE EST UNE PERSONNE QUI A RÉPONDU AVEC SUCCÈS AUX EXIGENCES DE L'ÉCOLE DE FORMATION À L'ENTRETIEN DE JLG POUR LE MODÈLE DE PRODUIT JLG SPÉCIFIQUE.

Tableau 2-1. Tableau d'inspection et d'entretien

Type	Fréquence	Responsable principal	Qualification de l'entretien	Référence
Inspection avant mise en route	Chaque jour avant d'utiliser la machine, ou à chaque changement d'opérateur.	Utilisateur ou opérateur	Utilisateur ou opérateur	Manuel d'utilisation et de sécurité
Inspection avant livraison (voir la Note)	Avant chaque livraison de vente, concession de bail ou location.	Propriétaire, concessionnaire ou utilisateur	Mécanicien JLG qualifié	Manuel d'entretien et de maintenance et formulaire d'inspection JLG applicable
Inspection périodique	En service depuis 3 mois ou 150 heures, selon la première des échéances, ou Hors service pendant plus de 3 mois, ou Machine d'occasion.	Propriétaire, concessionnaire ou utilisateur	Mécanicien JLG qualifié	Manuel d'entretien et de maintenance et formulaire d'inspection JLG applicable
Inspection annuelle de la machine (voir la Note)	Une fois par an, dans les 13 mois suivant l'inspection précédente.	Propriétaire, concessionnaire ou utilisateur	Technicien formé en usine (recommandé)	Manuel d'entretien et de maintenance et formulaire d'inspection JLG applicable
Entretien préventif	Aux intervalles spécifiés dans le manuel d'entretien et de maintenance.	Propriétaire, concessionnaire ou utilisateur	Mécanicien JLG qualifié	Manuel d'entretien et de maintenance
NOTE : *Les formulaires d'inspection sont disponibles auprès de JLG. Utiliser le manuel d'entretien et de maintenance pour effectuer les inspections.*				

2.3 INSPECTION AVANT MISE EN ROUTE

L'inspection avant mise en route doit inclure chaque point suivant :

1. **Propreté** – S'assurer de l'absence de fuites (huile, carburant ou liquide de batterie) ou de corps étrangers sur toutes les surfaces. Signaler toute fuite au personnel d'entretien concerné.

2. **Structure** – Inspecter la structure de la machine en vue de détecter les bosselures, dommages, soudures ou métal de base fissurés ou autres anomalies.

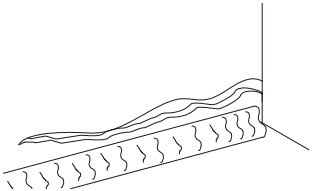

Fissure du métal de base

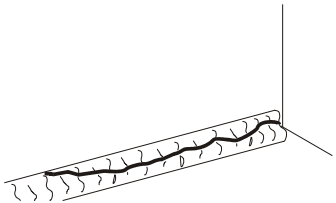

Fissure de la soudure

3. **Autocollants et panonceaux** – Vérifier qu'ils sont tous propres et lisibles. S'assurer qu'aucun autocollant ou panonceau ne manque. Veiller à nettoyer ou remplacer tout autocollant ou panonceau illisible.

4. **Manuels d'utilisation et de sécurité** – S'assurer qu'un exemplaire du manuel d'utilisation et de sécurité se trouve dans la boîte de rangement résistante aux intempéries.

5. **Ronde d'inspection** – Voir la figure 2-1.

6. **Batterie** – La charger selon le besoin.

7. **Carburant** – (machines à moteur à combustion) – Ajouter du carburant approprié selon le besoin.

8. **Circuit d'huile moteur** – S'assurer que le niveau d'huile moteur se trouve au repère maximum sur la jauge d'huile et que le bouchon de remplissage est solidement fixé.

9. **Niveaux des liquides** – Veiller à bien vérifier les niveaux d'huile moteur et d'huile hydraulique.

10. **Accessoires** – Pour connaître les instructions spécifiques préconisées pour l'inspection, l'utilisation et l'entretien, consulter la section Accessoires de ce manuel ou l'accessoire installé sur la machine.

11. **Contrôle de fonctionnement** – Une fois la ronde d'inspection terminée, effectuer un contrôle de fonctionnement de tous les systèmes dans une zone ne présentant aucun obstacle en hauteur ni au sol. Se reporter à la section 4 pour des instructions plus spécifiques sur le fonctionnement de chaque commande.

Préparation de la machine en vue de son utilisation

Poste de commande au sol d'urgence

1. Tourner le contacteur d'allumage pour sélectionner les commandes au sol.
2. Tirer l'interrupteur d'arrêt d'urgence en position de marche.
3. Vérifier la commande de la cage de protection du bras articulé.

Boîte de commandes de la plate-forme

1. S'assurer que la boîte de commandes est branchée à la plate-forme.
2. Effectuer les vérifications avant utilisation :
   - Vérifier toutes les fonctions
   - La machine ne devrait pas être manœuvrable avec les stabilisateurs étendus.
   - Vérifier tous les contacteurs de fin de course
   - Vérifier le bouton d'ARRÊT d'urgence
   - Vérifier la mise à niveau automatique

⚠ AVERTISSEMENT

SI LA MACHINE NE FONCTIONNE PAS CORRECTEMENT, L'ÉTEINDRE IMMÉDIATEMENT ! SIGNALER LE PROBLÈME AU PERSONNEL D'ENTRETIEN CONCERNÉ. NE PAS UTILISER LA MACHINE TANT QU'ELLE PRÉSENTE ENCORE DES RISQUES.

Contrôle de fonctionnement

Pour effectuer le contrôle de fonctionnement, procéder comme suit :

1. Depuis le tableau de commande au sol d'urgence avec la plate-forme vide :
   - **a.** S'assurer que le relevage et l'abaissement de la plate-forme se font sans problème.
   - **b.** Vérifier la descente manuelle.
   - **c.** S'assurer que toutes les commandes de la machine sont désactivées lorsque le bouton d'arrêt d'urgence est actionné.

NOTE : *Veiller à ce que l'extension de la plate-forme soit rétractée avant de l'abaisser.*

2. Depuis la console de commande de la plate-forme :

a. S'assurer que la console de commande est solidement fixée au bon emplacement.

b. Vérifier que toutes les protections des dispositifs de blocage d'interrupteur sont en place.

c. Vérifier le disjoncteur d'entraînement en relevant la plate-forme au-delà de la hauteur de coupure vitesse rapide de translation prédéfinie de 2,3 – 2,4 m (90 – 96 in) et s'assurer que l'interrupteur de vitesse rapide est désactivé.

d. S'assurer que toutes les commandes de la machine sont désactivées lorsque le bouton d'arrêt d'urgence est enfoncé.

e. Veiller à ce que toutes les DEL de la boîte de commandes fonctionnent correctement.

f. Vérifier que l'extension de la plate-forme s'étend et se rétracte comme il faut.

3. Plate-forme en position d'arrimage :

a. Conduire la machine sur un terrain légèrement en pente et s'arrêter pour s'assurer que les freins la retiennent.

b. Pour vérifier que le capteur de basculement fonctionne correctement, conduire la machine sur une pente (avant/arrière) supérieure au seuil préréglé autorisé pour le capteur de basculement *(voir le Table 2-2 ci-dessous)* et essayer de relever la plate-forme. L'alarme de basculement doit retentir lorsque capteur de relevage de la plate-forme détecte que cette dernière est relevée.

Tableau 2-2. Configuration de préréglage du capteur de basculement

Global	Australie uniquement (Option spéciale - Machines à longs vérins de mise à niveau)
5°	6°

2.4 SYSTÈME BICARBURANT (LE CAS ÉCHÉANT)

⚠ ATTENTION

IL EST POSSIBLE DE PASSER DE L'UNE DES SOURCES DE CARBURANT À L'AUTRE SANS ARRÊTER LE MOTEUR. FAIRE PREUVE D'UNE EXTRÊME PRUDENCE ET RESPECTER LES INSTRUCTIONS SUIVANTES.

Passage de l'essence au GPL.

1. Démarrer le moteur depuis le poste de commande au sol.
2. Ouvrir le robinet manuel sur le réservoir de GPL en le tournant vers la gauche.

⚠ ATTENTION

S'ASSURER QUE TOUTE L'ESSENCE S'EST ÉCHAPPÉE AVANT DE PASSER AU GPL.

3. Pendant que le moteur fonctionne, placer le sélecteur GPL/ESSENCE du poste de commande de la plate-forme en position GPL.

Passage du GPL à l'essence.

1. Pendant que le moteur fonctionne au GPL en l'absence de charge, placer le sélecteur GPL/ESSENCE du poste de commande de la plate-forme en position ESSENCE.
2. Si le moteur "trébuche" par manque d'essence, placer le sélecteur en position GPL jusqu'à ce que le moteur retrouve un fonctionnement régulier, puis le remettre en position ESSENCE. Recommencer si nécessaire, jusqu'à ce que le moteur ait un fonctionnement régulier à l'essence.

Fermer le robinet manuel sur le réservoir de GPL en le tournant vers la droite.

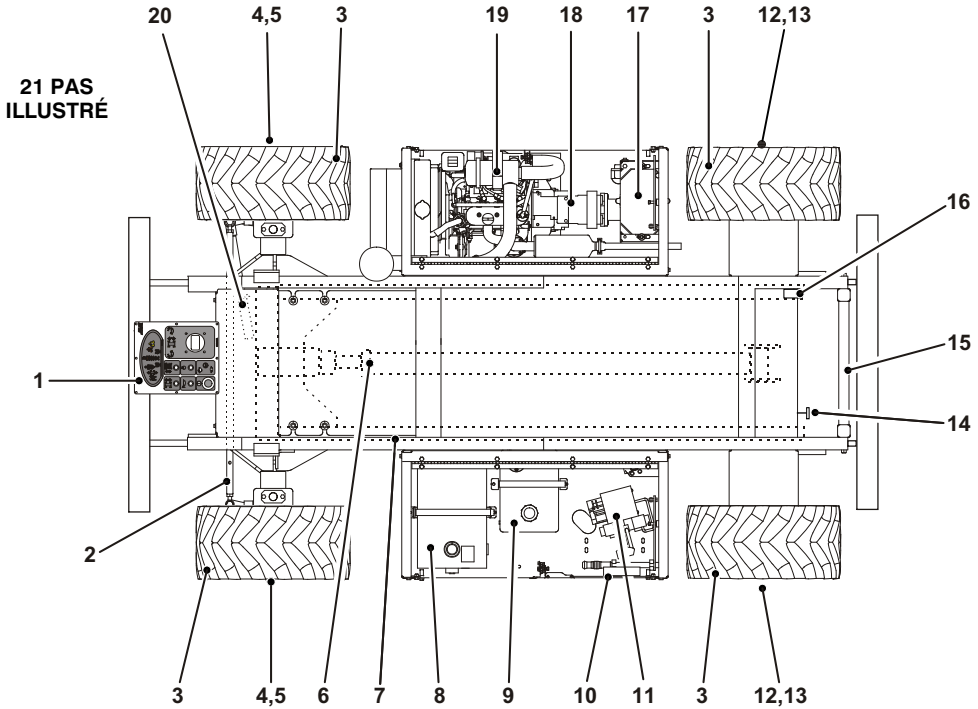

Figure 2-1. Schéma de ronde d’inspection

GÉNÉRALITÉS

Commencer la "ronde d'inspection" par le point 1, comme indiqué sur le schéma. Poursuivre vers la droite (dans le sens inverse des aiguilles d'une montre, vue du dessus) en contrôlant, dans l'ordre, chaque élément de la liste de vérifications de la ronde d'inspection.

⚠ AVERTISSEMENT

POUR ÉVITER TOUT RISQUE DE BLESSURES, S'ASSURER QUE LA MACHINE EST HORS TENSION LORS DE LA RONDE D'INSPECTION.

NOTICE

NE PAS OUBLIER DE CONTRÔLER VISUELLEMENT LE DESSOUS DU CHÂSSIS. CETTE ZONE PRÉSENTE SOUVENT DES PROBLÈMES POUVANT CAUSER D'IMPORTANTS DÉGÂTS À LA MACHINE.

NOTE : *Pour chaque élément, s'assurer qu'il n'y a pas de pièces desserrées ou manquantes, que les éléments sont solidement fixés et qu'il n'y a aucun dommage apparent en plus des autres critères mentionnés.*

1. Commandes de la plate-forme - Correctement fixées, pas de pièces desserrées ou manquantes, pas de dommages apparents. Panonceaux en place et lisibles ; les interrupteurs de commande reviennent en position neutre. Fonction des commandes lisible, manuel dans la boîte de rangement.
2. Timonerie de direction - Voir la Note.
3. Roues et pneus - Correctement fixés, pas d'écrous de roue manquants. Voir la section 6, Pneus et roues. Vérifier que les roues sont en bon état et non corrodées.
4. Moteur d'entraînement avant gauche (4 roues motrices) - Voir la Note. Pas de trace de fuites.
5. Frein d'entraînement avant gauche (4 roues motrices) - Voir la Note. Pas de trace de fuites.
6. Vérin de relevage - Voir la Note.
7. Bras articulés et plaquettes d'usure coulissantes - Correctement fixés, pas de dommages apparents, lubrification correcte. Vérifier que les protections des bras articulés sont correctement installées et en bon état.
8. Réservoir hydraulique - Pas de dommages apparents, pas de pièces manquantes, pas de trace de fuites. Niveau d'huile recommandé dans le regard. Bouchon de reniflard bien en place et en état de marche.

Figure 2-2. Points de la ronde d'inspection - Fiche 1

9. Réservoir de carburant (moteur à essence ou diesel) - Bouchon de remplissage bien fixé, regard visible, pas de dommages ni de fuites.
10. Commandes au sol - Commutateurs en état de marche, pas de dommages apparents, panonceaux en place et lisibles.
11. Vanne de commande - Voir la Note.
12. Moteur d'entraînement arrière gauche - Voir la Note.
13. Frein d'entraînement arrière gauche - Pas de pièces desserrées ou manquantes, pas de dommages apparents, pas de trace de fuites.
14. Câble et poignée de descente manuelle - Voir la Note.
15. Échelle - Pas de dommages, solidement fixée.
16. Disjoncteur de vitesse - Pas de dommages apparents, correctement fixé.
17. Installation des batteries (moteur à essence ou diesel) - Niveau d'électrolyte correct, câbles bien fixés, pas de dommages ni de corrosion. Dispositifs de maintien bien fixés.
18. Pompe hydraulique - Pompe correctement fixée, pas de dommages apparents, pas de trace de fuites. Flexibles et raccords correctement fixés, pas de dommages apparents, pas de trace de fuites.
19. Installation du moteur - Niveau d'huile moteur au repère maximum sur la jauge d'huile, bouchon de remplissage d'huile solidement fixé. Silencieux et circuit d'échappement correctement fixés, pas de fuites. Filtre à air bien fixé, pas de pièces manquantes ou desserrées, élément propre. Bouchon de radiateur bien fixé, niveau correct de liquide de refroidissement.
20. Vérin de direction et rotules de tige de raccordement - Pas de pièces desserrées ou manquantes, pas de dommages apparents. Pas de fuites ni de dommages au vérin de direction.
21. Plate-forme - Voir la Note. L'extension de plancher de la plate-forme fonctionne correctement

Figure 2-3. Points de la ronde d'inspection - Fiche 2

SECTION 3. RESPONSABILITÉS DE L'UTILISATEUR ET COMMANDE DE LA MACHINE

3.1 GÉNÉRALITÉS

NOTICE

LE FABRICANT N'AYANT AUCUN CONTRÔLE DIRECT SUR L'UTILISATION ET LE FONCTIONNEMENT DE LA MACHINE, LE RESPECT DES PRATIQUES DE SÉCURITÉ APPROPRIÉES EN LA MATIÈRE RELÈVE DE LA RESPONSABILITÉ DE L'UTILISATEUR ET DE SON PERSONNEL EXPLOITANT.

Cette section fournit les informations nécessaires à la compréhension des fonctions des commandes. Sont notamment détaillées les caractéristiques et limites de fonctionnement, ainsi que le rôle et la fonction des commandes et des indicateurs. Il est important que l'utilisateur lise et comprenne les procédures adéquates avant de faire fonctionner la machine. Ces procédures contribuent à assurer une durée de vie optimale et un fonctionnement sûr de la machine.

3.2 CARACTÉRISTIQUES ET LIMITES DE FONCTIONNEMENT

Généralités

Une connaissance approfondie des caractéristiques et des limites de fonctionnement de la machine constitue toujours la première condition requise de chaque utilisateur, quelle que soit son expérience avec des types d'équipement similaires.

Panonceaux

Les points importants à ne pas oublier lors de l'utilisation de la machine sont indiqués aux postes de commande par des panonceaux DANGER, AVERTISSEMENT, ATTENTION, IMPORTANT et INSTRUCTIONS. Ces informations sont placées à divers endroits afin d'alerter le personnel des risques potentiels qu'impliquent les caractéristiques de fonctionnement et les limites de charge de la machine. Voir l'avant-propos pour obtenir une définition des panonceaux susmentionnés.

Capacités

Le relevage de la plate-forme au-dessus de l'horizontale avec ou sans charge repose sur les critères suivants :

1. La machine se trouve sur une surface uniforme, ferme et plane.
2. La charge correspond aux valeurs nominales spécifiées par le fabricant.
3. Tous les systèmes de la machine fonctionnent correctement.

3.3 COMMANDES ET INDICATEURS

(Voir la Figure 3-1.)

Cette machine est équipée de tableaux de commande utilisant des symboles pour indiquer les fonctions de chaque commande.

Poste de commande au sol

⚠ AVERTISSEMENT

NE PAS FAIRE FONCTIONNER LA MACHINE À PARTIR DU POSTE DE COMMANDE AU SOL LORSQUE DU PERSONNEL EST À BORD DE LA PLATE-FORME, SAUF EN CAS D'URGENCE.

EFFECTUER LE PLUS DE VÉRIFICATIONS ET D'INSPECTIONS POSSIBLE AVANT UTILISATION DEPUIS LE POSTE DE COMMANDE AU SOL.

NOTE : *Lorsque la machine est éteinte pour la garer pour la nuit ou pour charger les batteries, l'interrupteur d'ARRÊT D'URGENCE et le SÉLECTEUR D'ALIMENTATION doivent être placés sur ARRÊT pour éviter de décharger les batteries.*

1. Sélecteur d'alimentation

Sélecteur d'alimentation à trois positions actionné par clé qui alimente les commandes de la plate-forme ou au sol en courant, selon la position sélectionnée. En position Plate-forme, le sélecteur alimente l'interrupteur d'arrêt d'urgence au niveau des commandes de la plate-forme. En position Sol, le sélecteur alimente l'interrupteur d'arrêt d'urgence au niveau des commandes au sol. Lorsque le sélecteur d'alimentation est en position centrale d'arrêt, l'alimentation des commandes au sol et dans la plate-forme est coupée et il est possible de retirer la clé pour mettre la machine hors service.

NOTE : *Lorsque le sélecteur d'alimentation est en position d'arrêt, la clé peut être retirée afin d'empêcher toute utilisation non autorisée de la machine sur le site de travail.*

Lorsque le SÉLECTEUR D'ALIMENTATION est en position SOL, les commandes au sol fonctionnent constamment à vitesse réduite.

NOTE : *La vitesse réduite est la vitesse par défaut de toutes les fonctions. Lorsque la plate-forme est relevée, toutes les commandes fonctionnent uniquement en vitesse d'approche.*

2. Trappe - Permet d'ouvrir et de fermer la boîte.

3. Disjoncteur - Disjoncteur de 10 A situé sur le côté gauche de la boîte de commandes de la plate-forme et permettant de restaurer l'alimentation interrompue des commandes de la plate-forme.

4. Alternateur DEL - S'allume lorsque la sortie alternateur tombe en dessous d'un niveau prédéfini.

5. Pression d'huile DEL - S'allume lorsque la pression d'huile moteur tombe en dessous de 0,48 bar (7 psi).

6. Interrupteur de préchauffage - (moteur diesel uniquement) - Interrupteur instantané de type bouton-poussoir qui, lorsqu'il est enfoncé, alimente les bougies de préchauffage du moteur en courant pour faciliter le démarrage à froid.

7. Témoin de température de l'eau - S'allume lorsque la température de l'eau du moteur est trop élevée.

8. Pression de charge - S'allume lorsque la pression de charge tombe en dessous de 4,8 bar (70 psi), ce qui indique que le filtre de charge est obstrué et doit être remplacé. Le témoin est également connecté à un capteur de température pour éviter que de faux signaux ne soient générés lorsque la température de l'huile hydraulique est inférieure à la température de fonctionnement normale.

9. Interrupteur de montée/descente - Interrupteur de commande de montée/descente instantané à trois positions permettant de relever ou d'abaisser la plate-forme selon la position dans laquelle il est placé.

10. Compteur horaire - Cette machine peut être équipée d'un compteur horaire indiquant le nombre d'heures de fonctionnement de la machine.

11. Interrupteur d'arrêt d'urgence/allumage - Interrupteur d'arrêt d'urgence/allumage à deux positions, rouge, en forme de champignon qui, placé en position de marche avec le sélecteur d'alimentation sur Sol, alimente le poste de commande au sol en courant. Cet interrupteur peut également être utilisé pour mettre les commandes hors tension en cas d'urgence. Le courant circule lorsque l'interrupteur est sorti (marche), et est coupé lorsque l'interrupteur est enfoncé (arrêt).

12. Interrupteur de démarrage - Interrupteur instantané de type bouton-poussoir qui alimente le solénoïde du démarreur en courant lorsque l'interrupteur d'arrêt d'urgence est sur MARCHE et que l'interrupteur de démarrage est enfoncé.

13. Témoin de surcharge (LSS) (selon les machines) - S'allume en cas de surcharge de la plate-forme. Quand le témoin s'allume, retirer immédiatement le surplus de poids de la plate-forme pour assurer un fonctionnement sécurisé.

NOTE : *Si le témoin de surcharge est allumé, toutes les fonctions sont désactivées au niveau des commandes de la plate-forme. À l'aide des commandes au sol ou de descente manuelle, abaisser complètement la machine et réduire le poids dans la plate-forme de façon à ne pas dépasser la charge mobile nominale indiquée sur l'autocollant de capacité de charge.*

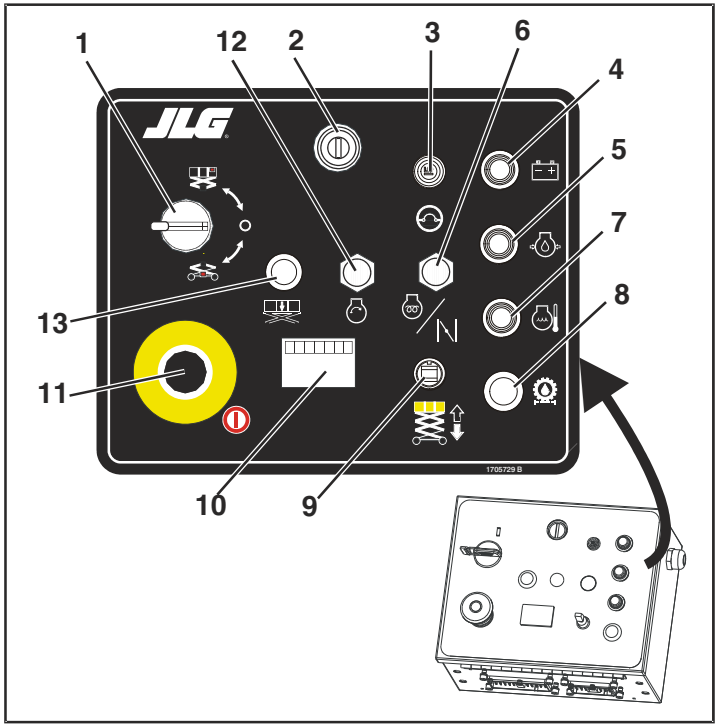

1. Sélecteur Plate-forme/Sol
2. Trappe
3. Disjoncteur
4. Témoin de l'alternateur
5. Témoin de pression d'huile
6. Bougie de préchauffage
7. Témoin de température de l'eau
8. Témoin de pression de charge hyd.
9. Interrupteur de relevage/abaissement
10. Compteur horaire
11. Interrupteur d’arrêt d’urgence
12. Interrupteur de démarrage
13. Témoin de surcharge (Système LSS) (le cas échéant)

Figure 3-1. Poste de commande au sol

3.4 POSTE DE COMMANDE DE LA PLATE-FORME

(Voir la Figure 3-2.)

1. Interrupteur de démarrage - Interrupteur instantané de type bouton-poussoir qui alimente le solénoïde du démarreur en courant lorsque l'interrupteur d'arrêt d'urgence est sur MARCHE et que l'interrupteur de démarrage est enfoncé.
2. Contrôleur (manipulateur) - Le manipulateur contrôle trois commandes : translation, relevage et vitesse de déplacement/relevage. Il est nécessaire de sélectionner l'interrupteur de commande de translation ou de montée avant de déplacer la machine à l'aide du manipulateur. La vitesse dépend de la course de déplacement du manipulateur.
3. Interrupteur de direction - L'interrupteur à bascule de direction situé à l'extrémité du manipulateur déplace les roues directrices dans le sens dans lequel il est positionné (droite ou gauche).
4. Interrupteur de vitesse/générateur - L'interrupteur de vitesse/générateur à trois positions permet à l'opérateur de sélectionner la plage rapide, la plage lente ou le générateur (le cas échéant).

NOTE : *La machine ne peut pas être relevée à l'aide des commandes de la plate-forme ou conduite quand le générateur est sélectionné.*

L'entraînement à 4 roues motrices est opérationnel en ***vitesse lente*** *seulement.*

⚠ ATTENTION

NE PAS FAIRE FONCTIONNER LE MOTEUR À RÉGIME ÉLEVÉ DANS DES ESPACES CLOS, NI EN MARCHE ARRIÈRE.

NOTE : *Si la plate-forme est relevée au-dessus de 2,3 - 2,4 m (90 - 96 in) alors que la machine est utilisée dans une plage de vitesse rapide, l'interrupteur de régime moteur est désactivé, ramenant la vitesse de déplacement en position lente jusqu'à ce que la plate-forme soit de nouveau abaissée sous le niveau de déclenchement.*

5. Interrupteur d'arrêt d'urgence - Interrupteur d'arrêt d'urgence à deux positions, rouge, en forme de champignon permettant d'alimenter le poste de commande de la plate-forme en courant et de mettre les commandes de la plate-forme hors tension en cas d'urgence. Lorsque le sélecteur d'alimentation est en position Plate-forme, le courant circule lorsque l'interrupteur est sorti (marche), et est coupé lorsque l'interrupteur est enfoncé (arrêt).

⚠ ATTENTION

NE PAS "ABAISSER" LA PLATE-FORME SANS AVOIR COMPLÈTEMENT RÉTRACTÉ SON EXTENSION.

6. Sélecteur de relevage - Permet de relever ou d'abaisser la plate-forme. Le relevage est activé en appuyant sur l'interrupteur d'activation et en positionnant le manipulateur vers l'avant ou vers l'arrière.

7. Sélecteur de translation - Permet de conduire l'élévateur. La translation est activée en sélectionnant l'interrupteur de translation et en positionnant le manipulateur vers l'avant ou vers l'arrière.

8. Avertisseur (le cas échéant) - Quand il est activé, cet interrupteur à bouton-poussoir permet à l'opérateur d'avertir le personnel se trouvant sur le site de travail lorsqu'il utilise la machine dans cette zone.

9. Interrupteur d'activation - Maintenir enfoncé l'interrupteur situé à l'avant du manipulateur pour effectuer les mouvements contrôlés du manipulateur.

10. Interrupteur de préchauffage - Interrupteur instantané de type bouton-poussoir qui alimente les bougies de préchauffage du moteur en courant pour faciliter le démarrage à froid.

11. Témoin de surcharge de la plate-forme (selon les machines) - S'allume en cas de surcharge de la plate-forme. Quand le témoin s'allume, retirer immédiatement le surplus de poids de la plate-forme pour assurer un fonctionnement sécurisé.

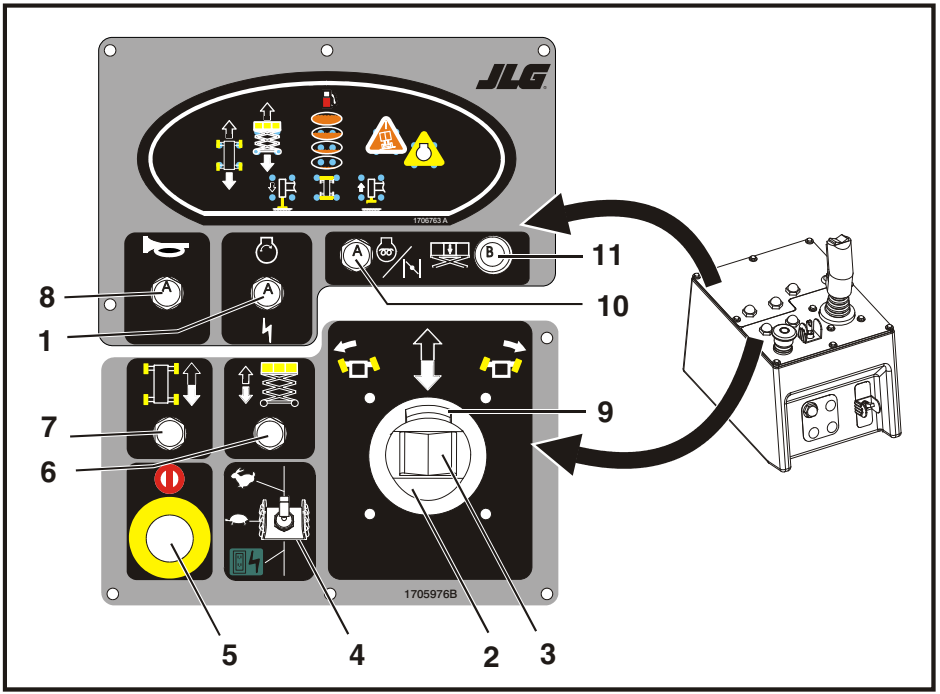

1. Interrupteur de démarrage
2. Manipulateur
3. Interrupteur de direction
4. Interrupteur de vitesse/générateur
5. Interrupteur d'arrêt d'urgence
6. Interrupteur de relevage/abaissement
7. Interrupteur de translation
8. Avertisseur
9. Interrupteur d'activation
10. Interrupteur de préchauffage
11. Témoin de surcharge (LSS) (le cas échéant)

Figure 3-2. Poste de commande de la plate-forme

Panneau avant de commande de la plate-forme

(Voir la Figure 3-3.)

1. Sélecteur carburant/bougie de préchauffage - Sélectionne la source de carburant à utiliser. GPV ou Gasoil/ Diesel pour les machines diesel.
2. Vérins de mise à niveau automatique - L'interrupteur des vérins de mise à niveau est situé sur le devant de la boîte de commandes de la plate-forme. Lorsque l'interrupteur est enfoncé, le témoin des stabilisateurs s'allume sur le tableau d'indicateurs. Le déplacement de la poignée de commande vers l'avant abaisse les vérins de mise à niveau. Le déplacement de la poignée de commande vers l'arrière relève les vérins de mise à niveau. Une fois la machine mise à niveau, les vérins ne poursuivent pas leur extension et le témoin de mise en position des vérins s'allume.

NOTE : *Après le contact initial du sol, la fonction de mise à niveau automatique s'arrête pendant 2 à 5 secondes puis commence à mettre la machine correctement à niveau conformément aux spécifications en vigueur. Une fois à niveau, le témoin de basculement de la boîte de commandes de la plate-forme arrête de clignoter.*

NOTE : *Le système de mise à niveau automatique comprend une fonction prioritaire qui permet à l'opérateur de régler le niveau de la machine vers la gauche ou la droite quand la plate-forme est complètement abaissée. Utiliser les instructions suivantes pour régler le niveau de la machine.*

a. Sélectionner le sélecteur de vérins de mise à niveau et enfoncer l’interrupteur de déclenchement rouge du manipulateur.
b. Pour régler les vérins de mise à niveau vers la gauche, actionner l'interrupteur situé en haut du manipulateur vers la gauche. Pour régler vers la droite, actionner l'interrupteur situé en haut du manipulateur vers la droite. Le témoin de vérins de mise à niveau pour le côté sélectionné s'allume.

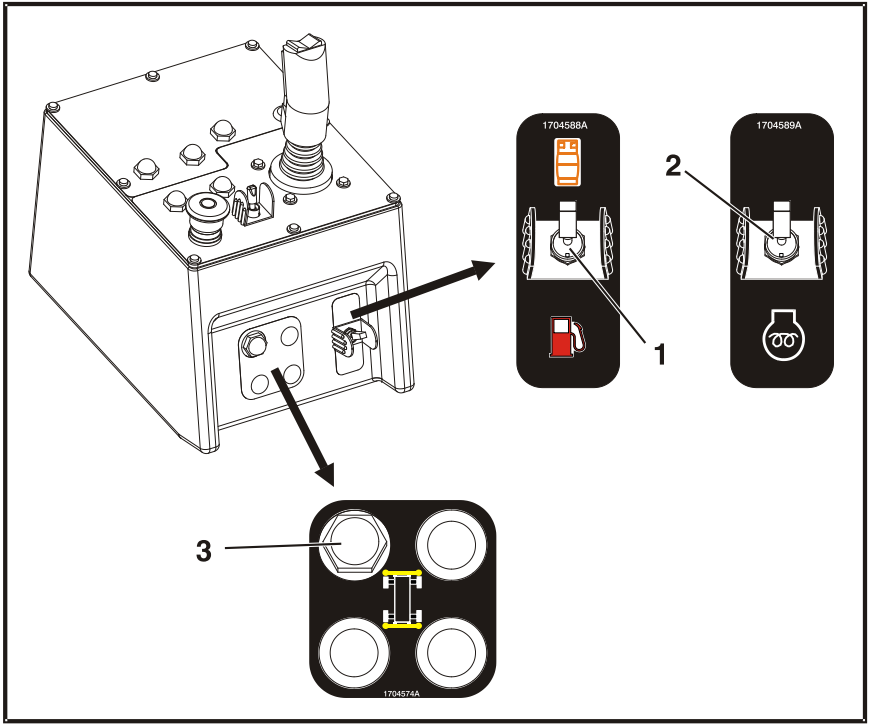

1. Sélecteur Double carburant
2. Sélecteur Diesel
3. Interrupteur des stabilisateurs

Figure 3-3. Panneau avant de commande de la plate-forme

DEL du panneau des témoins

(Voir la Figure 3-4.)

1. Translation - Cette DEL s'allume quand le sélecteur de translation est activé.
2. Relevage - Cette DEL s'allume quand le sélecteur de relevage est activé.
3. Jauge de carburant - Cette série de DEL donne à l'opérateur une indication visuelle de la quantité de carburant restant.
4. Témoin d'avertissement de basculement - Ce témoin d'avertissement rouge situé sur le tableau de commande s'allume lorsque le châssis se trouve sur une pente de forte inclinaison.
5. Témoin d'alerte filtre/moteur - Lorsqu'il est allumé, ce témoin d'avertissement prévient l'opérateur d'une défaillance du circuit hydraulique ou du moteur. Une série de témoins d'avertissement, située sur le poste de commande au sol, indique à l'opérateur quelle est la défaillance. Ces témoins sont : Alternateur, Pression de charge, Température du moteur, Pression d'huile et Filtre de retour.
6. Vérins de mise à niveau (rétraction) - Ce jeu de témoins s'allume une fois que tous les vérins de mise à niveau sont rétractés.
7. Vérins de mise à niveau (extension) - Ce jeu de témoins s'allume une fois que tous les vérins de mise à niveau sont étendus.

NOTICE

SUR LES MACHINES ÉQUIPÉES DU MOTEUR DIESEL YANMAR, LE RELAIS TEMPORISATEUR DOIT ASSEOIR LE CLAPET SOLÉNOÏDE DE CARBURANT À SA PREMIÈRE IMPULSION, SINON LE MOTEUR NE DÉMARRE PAS. L'IMPOSSIBILITÉ PROLONGÉE DE DÉMARRER LE MOTEUR INDIQUE QUE LE CLAPET SOLÉNOÏDE DE CARBURANT NE S'EST PAS ASSIS OU QU'IL N'Y A PAS DE CARBURANT. SI LE MOTEUR REFUSE DE DÉMARRER, L'INTERRUPTEUR DE DÉMARRAGE DOIT ÊTRE MIS HORS/SOUS TENSION POUR PROVOQUER UNE IMPULSION QUI METTRA LE CLAPET SOLÉNOÏDE EN POSITION ASSISE.

⚠ ATTENTION

SI L'ALARME DE BASCULEMENT RETENTIT ALORS QUE LA PLATE-FORME EST RELEVÉE, ABAISSER COMPLÈTEMENT LA PLATE-FORME, PUIS REMETTRE LA MACHINE À NIVEAU AVANT DE RELEVER LA PLATE-FORME.

⚠ ATTENTION

NE PAS FAIRE FONCTIONNER LA MACHINE SI LA VITESSE RAPIDE EST ACTIVÉE ALORS QUE LA PLATE-FORME EST RELEVÉE AU-DESSUS DE LA POSITION D'ARRIMAGE.

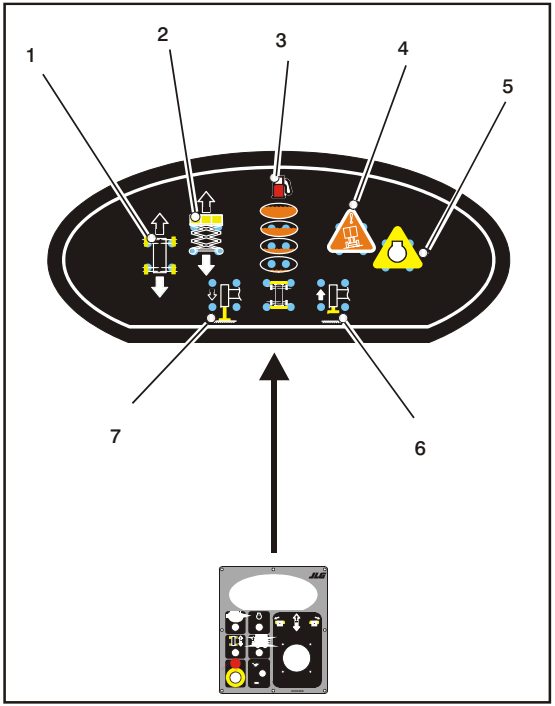

1. Translation
2. Relevage
3. Jauge de carburant
4. Basculement
5. Alerte du moteur
6. Vérins de mise à niveau (rétraction)
7. Vérins de mise à niveau (en position)

Figure 3-4. Panneau des témoins

3.5 AUTOCOLLANTS

ANSI/ANSI exportation, CSA

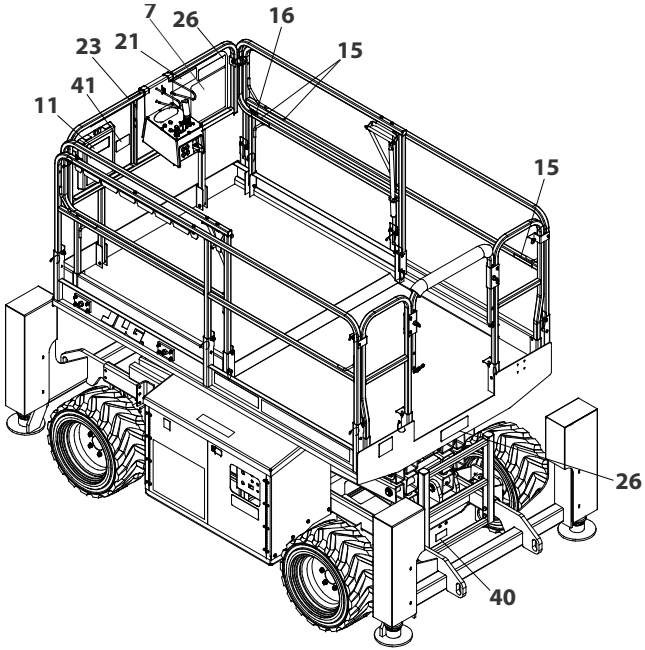

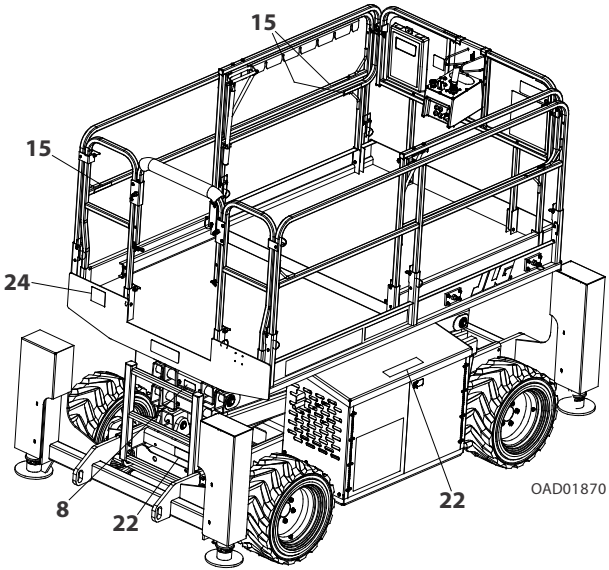

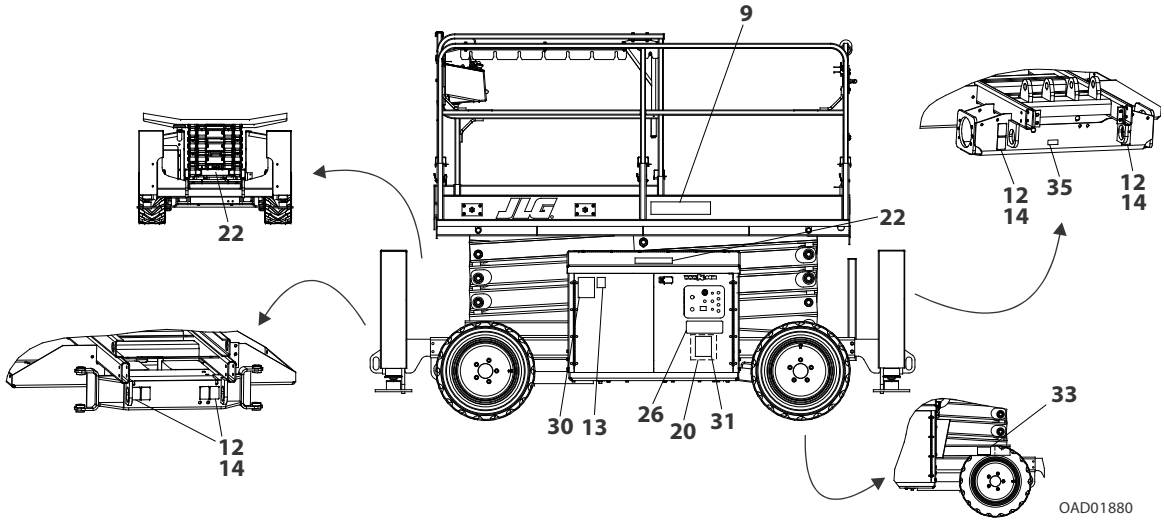
9
22
22
12
14
35
12
14
12
14
30
13
26
20
31
33
OAD01880

Composant	ANSI (0259792-N)	ESP, POR (0259795-K)	ANG, ESP (0259794-K)	ANG, FRA (0272257-H)
1–6	--	--	--	--
7	1703816	1704699	1704691	1704684
8	1704138	1704138	1704138	1704138
9	1704529	1704529	1704529	1704529
10	--	--	--	--
11	1701509	1701509	1701509	1701509
12	1703811	1703811	1703811	1703811
13	1703812	1703812	1703812	1703812
14	1703814	1703814	1703814	1703814
15	1704277	1704277	1704277	1704277
16	1703819	1703819	1703819	1703819
17–19	--	--	--	--
20	1704556	1704623	1704695	1704688
21	1703696	1704748	1704598	1704597
22	1703818	1704701	1704693	1704686
23	1703821	1704702	1704694	1704687
24–25	--	--	--	--
26	3252689	3252689	3252689	3252689
27–29	--	--	--	--
30	1704412	1704412	1704412	1704412

Composant	ANSI (0259792-N)	ESP, POR (0259795-K)	ANG, ESP (0259794-K)	ANG, FRA (0272257-H)
31–32	--	--	--	--
33	1705303	--	--	1705303
34	--	--	--	--
35	1001223055	1001224052	1001224049	1001223971
36–39	--	--	--	--
40	1001223453	--	--	1001223453
41	1001231801	--	--	--

CE, AUS

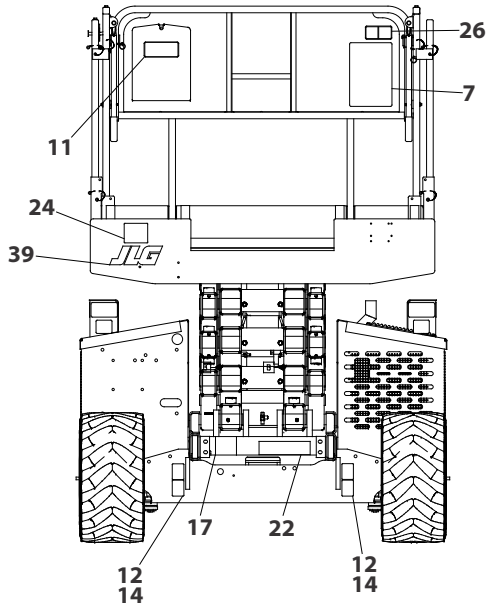
26
7
11
24
39
17
22
12
14
12
14

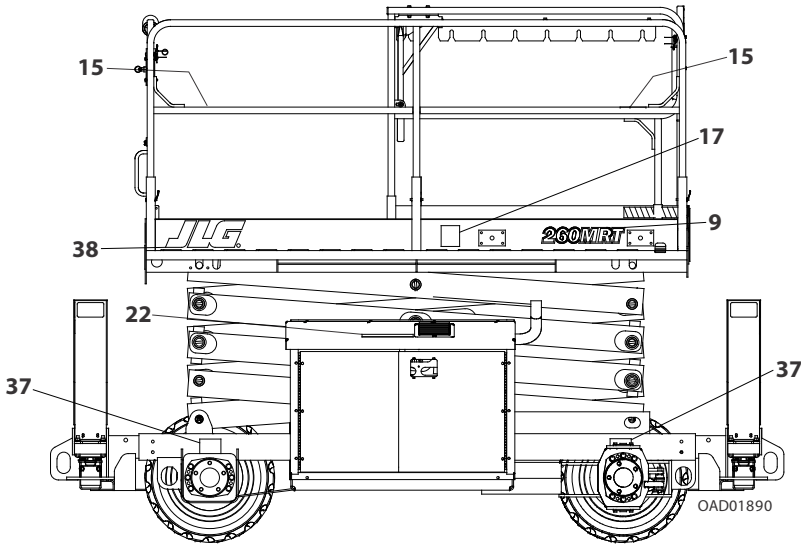
15
15
17
9
38
260MRT
22
37
37
OAD01890

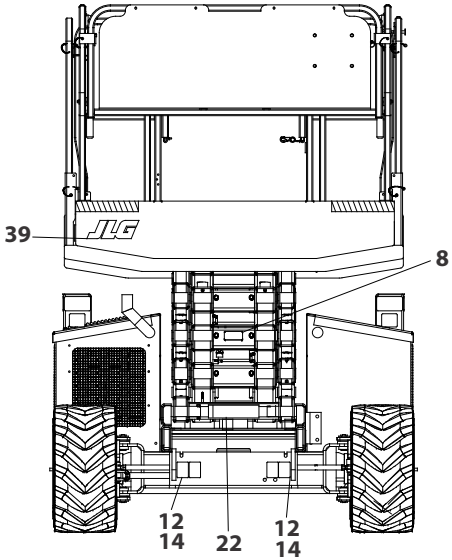
39
8
12
14
22
12
14

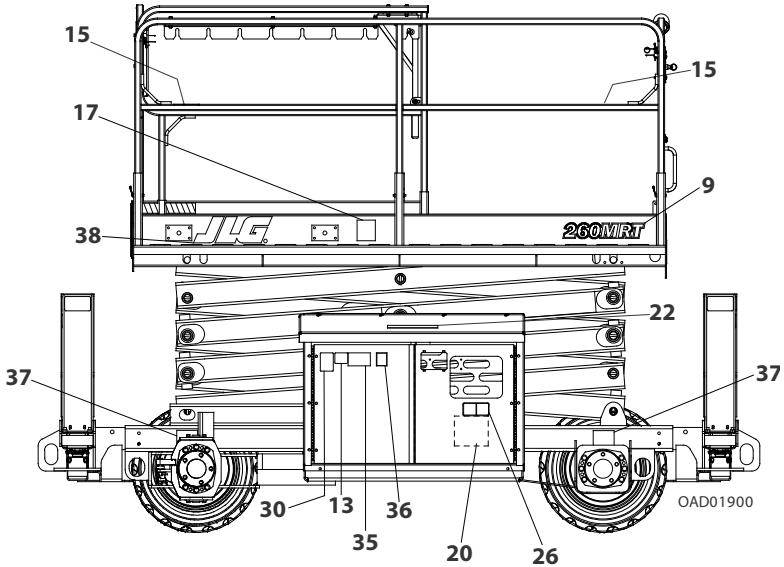
15
15
17
9
38
260MRT
22
37
37
30
13
36
35
20
26
OAD01900

Composant	CE, AUS (0275087-G)
1–6	--
7	1704548
8	1704138
9	1704529
10	--
11	1701509
12	1703811
13	1703812
14	1703814
15	1704277
16	1703819
17	1705084
18–19	--
20	1706332
21	--
22	1706338
23–25	--
26	1705671

Composant	CE, AUS (0275087-G)
27–29	
30	1704412
31–34	--
35	1702788
36	1701542 (bicarburant) 1701505 (diesel)
37	1704559
38	1702773
39	1701435

SECTION 4. FONCTIONNEMENT DE LA MACHINE

4.1 DESCRIPTION

Cette machine est un élévateur hydraulique à propulsion automatique équipé d'une plate-forme de travail montée à l'extrémité d'une flèche télescopique extensible et pivotante. Les vibrations émises par ces machines ne sont pas dangereuses pour les opérateurs dans la plate-forme. Le niveau de pression acoustique pondéré en A continu équivalent au niveau de la plate-forme est de moins de 70 dB (A).

Le poste de commande principal se trouve dans la plate-forme. Depuis ce poste de commande, l'opérateur peut conduire et diriger la machine en marche avant comme en marche arrière. Cette machine est également équipée d'un poste de commande au sol prioritaire sur le poste de commande de la plate-forme. Les commandes au sol permettent d'actionner le relevage et l'abaissement de la flèche, et ne doivent être utilisées qu'en cas d'urgence pour abaisser la plate-forme au sol si l'opérateur à bord de la plate-forme est dans l'incapacité de le faire lui-même. Les commandes au sol doivent également être utilisées lors de l'inspection avant mise en route.

4.2 FONCTIONNEMENT DU MOTEUR

Sélecteur d'alimentation

Le sélecteur d'alimentation dirige l'alimentation électrique vers le poste de commande souhaité. Lorsque le sélecteur est en position Sol, le courant alimente l'interrupteur d'arrêt d'urgence du poste de commande au sol. Lorsqu'il est en position Plate-forme, le courant alimente l'interrupteur d'arrêt d'urgence du poste de commande de la plate-forme. Le sélecteur doit être en position d'arrêt lorsque la machine est garée pour la nuit.

Interrupteur d'arrêt d'urgence

Lorsque cet interrupteur est en position de marche (sorti), le courant alimente les commandes au sol ou les commandes de la plate-forme, selon le cas. Cet interrupteur peut également être utilisé pour mettre les commandes hors tension (en l'enfonçant) en cas d'urgence.

Procédure de démarrage

NOTE : *Le démarrage initial doit toujours être effectué depuis le poste de commande au sol.*

1. Vérifier le niveau d'huile moteur avant d'essayer de faire démarrer le moteur ; si nécessaire, ajouter de l'huile conformément au manuel du fabricant du moteur.
2. Tirer sur l'interrupteur rouge d'ARRÊT D'URGENCE pour l'activer.
3. Placer le sélecteur PLATE-FORME/SOL sur le poste de commande désiré (PLATE-FORME ou SOL).
4. S'il s'agit d'une machine bicarburant, mettre le sélecteur GPL/ESSENCE sur la position désirée.

NOTE : *Si l'on sélectionne le système GPL, s'assurer que le robinet manuel du réservoir de GPL est ouvert avant d'essayer de faire démarrer le moteur.*

NOTICE

SI LE MOTEUR NE DÉMARRE PAS SANS DÉLAI, NE PAS CONTINUER À LE LANCER PENDANT UNE PÉRIODE PROLONGÉE. SI LE DÉMARRAGE DU MOTEUR ÉCHOUE DE NOUVEAU, LAISSER LE DÉMARREUR “REFROIDIR” PENDANT 2 À 3 MINUTES. SI LE MOTEUR NE DÉMARRE TOUJOURS PAS APRÈS PLUSIEURS TENTATIVES, CONSULTER LE MANUEL D’ENTRETIEN DU MOTEUR.

SI L’ON FAIT DÉMARRER LA MACHINE À PARTIR DU POSTE DE COMMANDE DE LA PLATE-FORME, METTRE LA COMMANDE DE RÉGIME MOTEUR EN POSITION FAIBLE.

5. Si l'on fait démarrer la machine à l'aide des commandes au sol, mettre l'interrupteur d'ARRÊT D'URGENCE sur MARCHE, appuyer sur le bouton de DÉMARRAGE et le maintenir enfoncé jusqu'à ce que le moteur démarre. Si l'on démarre à l'aide des commandes de plate-forme, mettre l'interrupteur d'ARRÊT D'URGENCE de la plate-forme sur MARCHE, appuyer sur le bouton de DÉMARRAGE et le maintenir enfoncé jusqu'à ce que le moteur démarre.

NOTICE

LAISSER LE MOTEUR SE RÉCHAUFFER PENDANT QUELQUES MINUTES AVANT D’APPLIQUER UNE CHARGE QUELCONQUE.

6. Une fois que le moteur est suffisamment chaud, il est possible d'utiliser l'unité.

4.3 CARACTÉRISTIQUES DE FONCTIONNEMENT

Vérins de mise à niveau

La machine peut être équipée de vérins de mise à niveau automatique dotés d'une fonction de réglage manuel. Ces vérins de mise à niveau sont actionnés par l'intermédiaire d'un seul interrupteur au lieu de quatre sur le système traditionnel. Les vérins de mise à niveau sont actionnés par une vanne à commande par tout ou rien.

NOTE : *Le régime moteur tombe quand les vérins de mise à niveau sont actionnés.*

Mise à niveau automatique

1. Avec la machine en position d'arrimage, mettre le contact, faire démarrer la machine et appuyer sur le sélecteur des vérins de mise à niveau situé sur le devant de la boîte de commandes de la plate-forme.
2. Tout en serrant l'interrupteur de déclenchement rouge du manipulateur, déplacer le manipulateur vers l'avant.
3. Quand les vérins de mise à niveau touchent le sol, il y a un délai d'au plus 5 secondes avant que la mise à niveau proprement dite commence.

NOTE : *Selon les conditions de terrain, il peut y avoir plusieurs délais entre les corrections de niveau de la machine. Prévoir suffisamment de temps pour que tous les réglages de mise à niveau soient complétés.*

4. Continuer à engager les vérins de mise à niveau jusqu'à ce que le témoin de basculement s'arrête de clignoter et s'éteint.

NOTE : *Un code clignotant 2/5 sur le témoin d'anomalie du système du poste de commande de la plate-forme indique qu'il est impossible de mettre la machine à niveau. Il faut la repositionner et essayer de nouveau.*

5. Pour rétracter les chaînes de mise à niveau, déplacer le manipulateur vers l'arrière jusqu'à obtenir la position souhaitée.

NOTE : *Le témoin de basculement sert à indiquer que la machine est en dehors de la zone de relevage admissible. Quand la machine atteint une position à niveau selon les spécifications en vigueur, le témoin de basculement s'éteint. Une fois le témoin éteint, il est possible que le réglage de mise à niveau de la machine puisse encore être amélioré. (Voir la section "Réglage manuel de mise à niveau").*

NOTE : *Un contacteur de fin de course détecte quand les quatre vérins sont complètement rétractés ; les quatre témoins des vérins de mise à niveau du poste de commande de la plate-forme s'allument alors.*

Le détecteur de proximité ne permet pas l'extension ou la rétraction des vérins quand la machine est relevée. En cas de défaillance du détecteur de proximité, il est impossible d'utiliser les vérins de mise à niveau.

Réglage manuel de mise à niveau

NOTE : *Le système de vérins de mise à niveau comprend une fonction prioritaire qui permet à l'opérateur de régler le niveau de la machine vers la gauche ou la droite quand la plate-forme est complètement abaissée. Utiliser les instructions suivantes pour régler le niveau de la machine.*

1. Avec la machine en position d'arrimage, mettre le contact, faire démarrer la machine et appuyer sur le sélecteur des vérins de mise à niveau situé sur le devant de la boîte de commandes de la plate-forme.
2. Pour régler la machine vers la droite, actionner l'interrupteur de direction situé en haut du manipulateur vers la droite jusqu'à ce que la position souhaitée soit atteinte.
3. Pour régler la machine vers la gauche, actionner l'interrupteur de direction situé en haut du manipulateur vers la gauche jusqu'à ce que la position souhaitée soit atteinte.

NOTE : *Chaque fois que la fonction de réglage manuel est utilisée, il est possible que la machine ne soit plus à niveau. À ce moment-là, la machine ne peut plus être relevée mais elle peut être abaissée.*

NOTE : *La machine doit être en position d'arrimage pour que la fonction de réglage manuel soit utilisable.*

4.4 PLATE-FORME

Chargement de la plate-forme

La charge nominale maximum de la plate-forme est indiquée sur un panonceau apposé sur la plate-forme et se base sur les critères suivants :

1. La machine se trouve sur une surface uniforme, ferme et plane.
2. Tous les dispositifs de freinage doivent être engagés.
3. Dans sa configuration standard, la plate-forme a une capacité de charge maximale de 570 kg (1,250 lb). Voir la note.
4. La charge maximale de l'extension manuelle de la plate-forme est de 140 kg (300 lb).

NOTE : *Ne pas oublier de répartir uniformément la charge sur la plate-forme. Si possible, placer la charge près du centre de la plate-forme.*

Relevage

⚠ AVERTISSEMENT

NE RELEVER LA PLATE-FORME QUE LORSQUE LA MACHINE SE TROUVE SUR UNE SURFACE UNIFORME, FERME ET PLANE DÉPOURVUE DE TOUT OBSTACLE ET DE TROUS.

1. Si la machine est hors tension, placer le sélecteur d'alimentation dans la position souhaitée (Plate-forme ou Sol).
2. Placer l'interrupteur d'arrêt d'urgence correspondant en position de marche.
3. Si l'activation des commandes se fait depuis le sol, placer l'interrupteur de relevage/abaissement en position de relevage et le maintenir jusqu'à ce que la hauteur souhaitée soit atteinte. Si l'activation des commandes se fait depuis la plate-forme, appuyer sur l'interrupteur d'activation puis placer l'interrupteur de relevage/abaissement en position de relevage et le maintenir jusqu'à ce que la hauteur souhaitée soit atteinte. L'interrupteur de relevage/abaissement fait partie du circuit d'activation qui alimente la commande de relevage/abaissement pendant 3 secondes lorsque l'interrupteur d'activation est enfoncé. Si l'interrupteur de relevage/abaissement n'est pas actionné dans un délai de 3 secondes, le circuit est mis hors tension et l'interrupteur d'activation doit de nouveau être enfoncé pour pouvoir actionner l'interrupteur de relevage/abaissement.

Abaissement

⚠ AVERTISSEMENT

VEILLER À CE QU'AUCUNE PERSONNE NE SE TROUVE DANS LA ZONE DU BRAS ARTICULÉ AVANT D'ABAISSER LA PLATE-FORME.

VEILLER À CE QUE L'EXTENSION DE LA PLATE-FORME SOIT COMPLÈTEMENT RÉTRACTÉE AVANT D'ABAISSER LA PLATE-FORME.

Si l'activation des commandes se fait depuis le sol, placer l'interrupteur de relevage/abaissement en position d'abaissement et le maintenir jusqu'à ce que la hauteur souhaitée soit atteinte ou que la plate-forme soit complètement abaissée. Si l'activation des commandes se fait depuis la plate-forme, appuyer sur l'interrupteur de relevage/abaissement, puis placer et maintenir le manipulateur en position d'abaissement jusqu'à ce que la hauteur souhaitée soit atteinte ou que la plate-forme soit complètement abaissée.

⚠ AVERTISSEMENT

NE PAS ABAISSER LA PLATE-FORME SANS AVOIR COMPLÈTEMENT RÉTRACTÉ SON EXTENSION.

Extension de la plate-forme

Cette machine est équipée d'un plancher d'extension mécanique allongeant la plate-forme de 0,9 m (3 ft) à l'avant et permettant à l'opérateur d'accéder plus facilement aux sites de travail.

Pour étendre le plancher, enfoncer le levier de relâchement situé sur la poignée à gauche de la plate-forme pour dégager la goupille de blocage, puis étendre le plancher d'extension à l'aide de la poignée et de la main courante.
Pour rétracter le plancher, enfoncer le levier de relâchement pour dégager la goupille de blocage, puis rétracter le plancher à l'aide de la poignée et de la main courante. S'assurer que la goupille de blocage est correctement enclenchée une fois le plancher rétracté.

La charge maximale de l'extension de plancher est de 136 kg (300 lb).

⚠ AVERTISSEMENT

NE PAS ABAISSER LA PLATE-FORME SANS AVOIR COMPLÈTEMENT RÉTRACTÉ SON EXTENSION.

4.5 TRANSLATION

⚠ AVERTISSEMENT

NE CONDUIRE AVEC LA PLATE-FORME RELEVÉE QUE LORSQUE LA MACHINE SE TROUVE SUR UNE SURFACE UNIFORME, FERME ET HORIZONTALE DÉPOURVUE DE TOUT OBSTACLE ET DE TROUS.
POUR ÉVITER TOUTE PERTE DE CONTRÔLE OU TOUT RISQUE DE RENVERSEMENT SUR DES PENTES OU DES DÉVERS EN COURS DE TRANSLATION, NE PAS CONDUIRE LA MACHINE SUR DES PENTES SUPÉRIEURES À L'INCLINAISON ADMISSIBLE INDIQUÉE SUR LE PANONCEAU DE MISE EN GARDE DE LA PLATE-FORME.
NE ROULER SUR DES PENTES QU'À VITESSE RÉDUITE. TOUJOURS FAIRE PREUVE D'UNE EXTRÊME PRUDENCE EN MARCHE ARRIÈRE ET EN CONDUISANT AVEC LA PLATE-FORME RELEVÉE, PARTICULIÈREMENT LORSQU'UNE PARTIE QUELCONQUE DE LA MACHINE SE TROUVE À 1,8 M (6 FT) D'UN OBSTACLE.

Direction

Pour diriger la machine, l'interrupteur à bascule de commande de la direction situé sur la poignée du manipulateur doit être déplacé à droite pour aller à droite, ou à gauche pour aller à gauche. Lorsqu'il est relâché, l'interrupteur revient en position centrale d'arrêt et les roues restent dans la position sélectionnée précédemment. Pour redresser les roues, l'interrupteur doit être actionné dans le sens inverse jusqu'à ce que les roues soient centrées.

Translation en marche avant

1. Placer le sélecteur d'alimentation du poste de commande au sol en position Plate-forme.
2. Placer l'interrupteur d'arrêt d'urgence du poste de commande de la plate-forme en position de marche.
3. Appuyer sur l'interrupteur de translation, puis déplacer et maintenir le manipulateur vers l'avant pendant tout le déplacement. La vitesse de déplacement est déterminée en fonction du degré de déplacement de la poignée de commande par rapport à la position centrale d'arrêt. Pour augmenter la vitesse de déplacement, placer l'interrupteur de régime moteur sur régime élevé lors de l'activation du mode de translation en marche avant.

Translation en marche arrière

1. Placer le sélecteur d'alimentation du poste de commande au sol en position Plate-forme.
2. Placer l'interrupteur d'arrêt d'urgence du poste de commande de la plate-forme en position de marche.
3. Appuyer sur l'interrupteur de translation, puis déplacer et maintenir le manipulateur de translation vers l'arrière pendant tout le déplacement. La vitesse de déplacement est déterminée en fonction du degré de déplacement de la poignée de commande par rapport à la position centrale d'arrêt. Ne pas actionner l'interrupteur de régime moteur élevé en marche arrière.

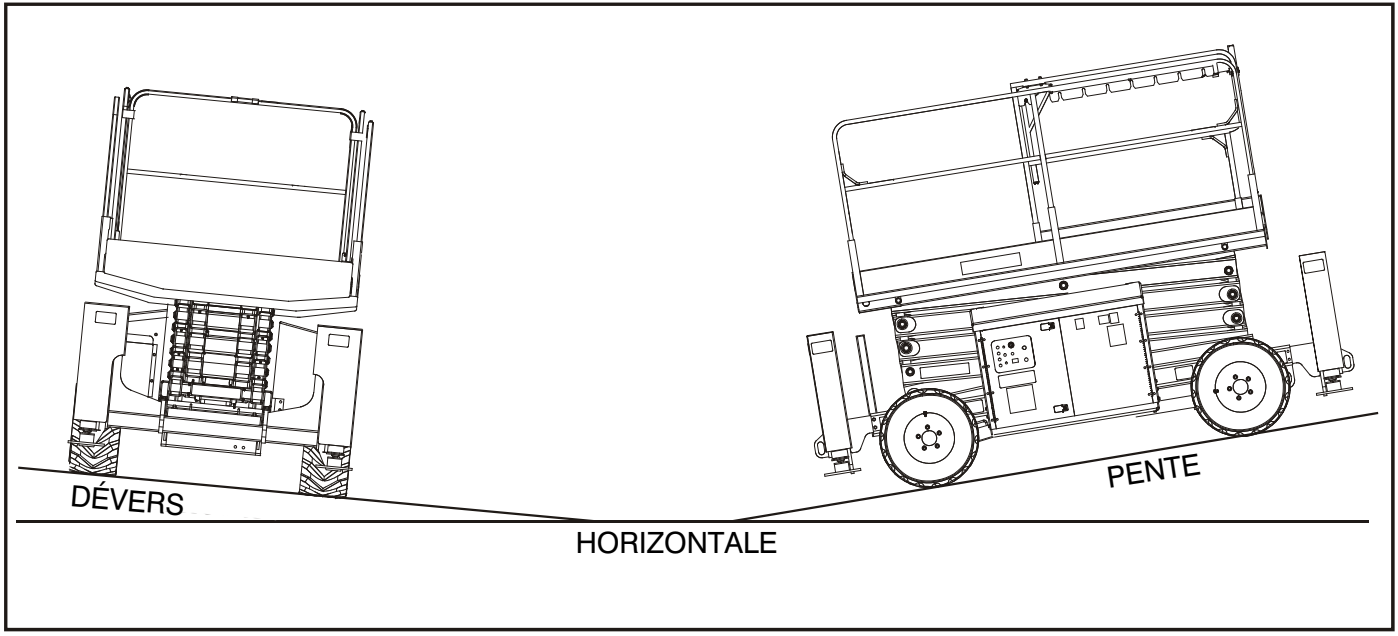

Figure 4-1. Pentes et dévers

4.6 STATIONNEMENT ET ARRIMAGE

Garer et arrimer la machine comme suit :

1. Conduire la machine dans une zone bien protégée et ventilée.
2. Veiller à ce que la plate-forme soit complètement abaissée.
3. Placer l'interrupteur d'arrêt d'urgence en position d'arrêt.
4. Si nécessaire, couvrir les panonceaux d'instructions et les autocollants de mise en garde et d'avertissement afin de les protéger.
5. Caler au moins deux roues de la machine lorsqu'elle est garée pour une période prolongée.
6. Placer le sélecteur d'alimentation en position d'arrêt et retirer la clé pour empêcher toute utilisation non autorisée de la machine.

4.7 ARRIMAGE

Lors de son transport, la machine doit être solidement arrimée au camion ou au plancher de la remorque et l'extension de la plate-forme doit être complètement rétractée et la plate-forme complètement abaissée en position d'arrimage. Quatre oeillets d'arrimage, un à chaque coin du châssis de la machine, servent à l'arrimage de cette dernière.

Levage

Lorsqu'il est nécessaire de lever la machine, il est possible de se servir des tenons de levage/arrimage. Ces tenons permettent de soulever la machine à l'aide d'une grue ou d'autres appareils de levage appropriés.

NOTE : *S'il s'avère nécessaire de lever la machine à l'aide des tenons de levage, Jlg Industries Inc. recommande d'utiliser une barre d'écartement appropriée pour éviter d'endommager la machine.*

Les grues et autres appareils de levage doivent être capables de soulever 3475 kg (7,660 lb).

4.8 REMORQUAGE

Bien que le remorquage de la machine soit interdit, il est possible de la déplacer en cas de dysfonctionnement ou de coupure de l'alimentation. Les procédures suivantes sont à utiliser UNIQUEMENT pour les déplacements d'urgence vers une zone de réparation adéquate.

1. Bien caler les roues.
2. Repérer la cartouche de frein sur la vanne de commande hydraulique située à côté du réservoir d'huile hydraulique, sur le côté gauche de la machine. Enfoncer le plongeur de la cartouche de frein.
3. Repérer la pompe de desserrage de frein, devant la vanne de commande hydraulique. Mettre la poignée en place sur la pompe de desserrage de frein et l'actionner jusqu'à ce que le frein soit desserré. Retirer la poignée quand l'opération est terminée.
4. À l'aide d'un équipement adéquat, retirer les cales et utiliser un treuil ou remorquer la machine vers une zone de réparation appropriée.

⚠ AVERTISSEMENT

FAIRE PREUVE D'UNE EXTRÊME PRUDENCE EN OUVRANT LA VANNE DE REMORQUAGE. LA COMMANDE DE TRANSLATION CONTINUE À FONCTIONNER LORSQUE LA VANNE DE REMORQUAGE EST OUVERTE MAIS LE FREIN EST DÉSACTIVÉ. VEILLER À CE QUE LA VANNE DE REMORQUAGE DEMEURE FERMÉE EN PERMANENCE, SAUF LORS DU REMORQUAGE DE LA MACHINE. FERMER LA VANNE DE REMORQUAGE DÈS QUE LE REMORQUAGE EST TERMINÉ.

Après avoir remorqué la machine, suivre les procédures suivantes :

1. Placer la machine sur une surface ferme et plane.
2. Bien caler les roues.
3. Tourner le bouton vers la gauche pour serrer les freins de roue.
4. Tourner le bouton de la pompe de frein vers la droite jusqu'à ce qu'il soit serré. Cela remet la machine en fonctionnement normal
5. Retirer les cales des roues.

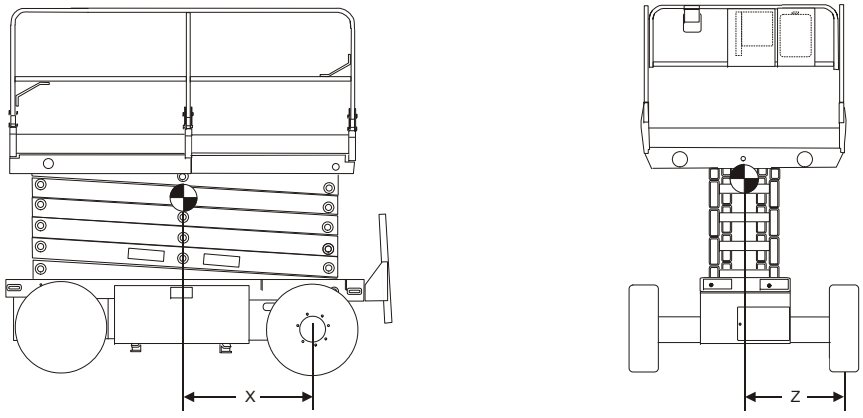

MODÈLE	EMPATTEMENT cm (in)	X cm (in)	Z cm (in)
260MRT	198 (78)	105 (41.5)	72 (28.5)

Figure 4-2. Tableau de levage

4.9 RAILS DE PLATE-FORME – PROCÉDURE DE REPLI

⚠ AVERTISSEMENT

NE PAS RELEVER LA PLATE-FORME AVEC LES RAILS REPLIÉS. LES RAILS DOIVENT ÊTRE EN POSITION DROITE ET FIXÉS CORRECTEMENT LORS DU RELEVAGE DE LA PLATE-FORME.

NOTE : *Les rails doivent être repliés uniquement quand la machine est en position d'arrimage (plate-forme complètement abaissée).*
La boîte de commandes de la plate-forme doit être retirée du support avant de replier les rails latéraux.

Les rails de la plate-forme se replient dans l'ordre suivant : *(Voir Figure 4-3., Figure 4-4. et Figure 4-5.)*

- Rail du portillon arrière (6 goupilles)
- Rail avant (2 goupilles)
- Rail gauche du plancher d'extension (1 goupille)
- Rail droit du plancher d'extension (1 goupille)
- Rail latéral gauche de la plate-forme (3 goupilles)
- Rail latéral droit de la plate-forme (3 goupilles)

1. Pour replier chacun des rails, retirer les axes d'étrier de chaque rail.
2. Saisir fermement le rail supérieur et abaisser doucement jusqu'à ce que le rail supérieur soit entièrement replié en position basse.

⚠ AVERTISSEMENT

UNE FOIS LES RAILS REPLIÉS, FAIRE EXTRÊMEMENT ATTENTION EN SORTANT DE LA PLATE-FORME ET EN Y ENTRANT. ENTRER ET SORTIR DE LA PLATE-FORME UNIQUEMENT PAR LE PORTILLON ET L'ÉCHELLE FOURNIS.

⚠ AVERTISSEMENT

PENDANT LE FONCTIONNEMENT (CONDUITE) DE LA MACHINE AU SOL AVEC LE POSTE DE COMMANDE DE LA PLATE-FORME, RAILS REPLIÉS, RESTER À AU MOINS 1 M DE LA MACHINE. DE LA MACHINE.

3. Pour relever les rails en position droite, déplier les rails en suivant l'ordre inverse de leur repliage. Remettre fermement les rails en position et replacer les axes d'étrier dans les rails.

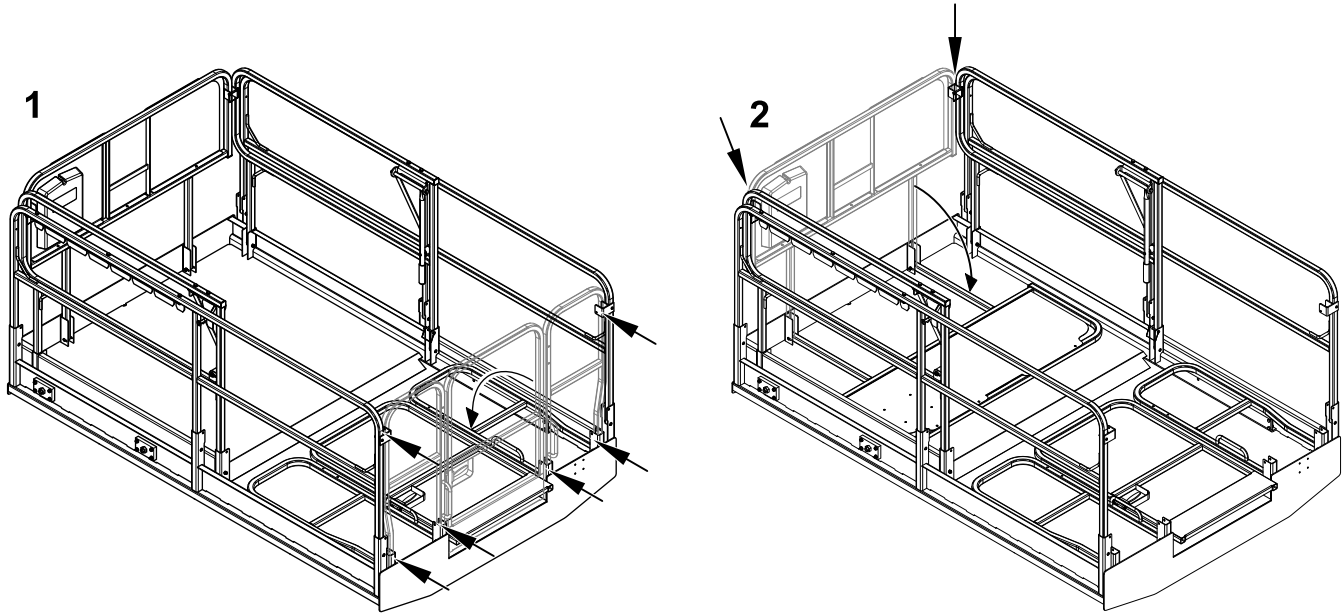

Figure 4-3. Rails de la plate-forme – Ordre de repliage - Rails avant/arrière

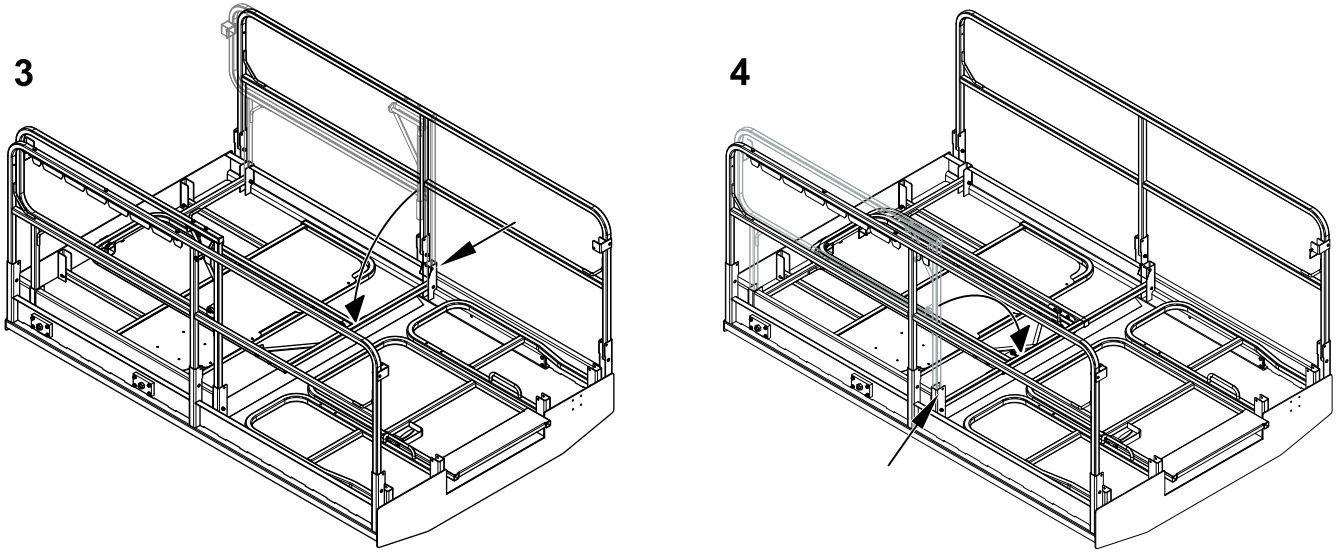

Figure 4-4. Rails de la plate-forme – Ordre de repliage - Rails latéraux d'extension de plancher

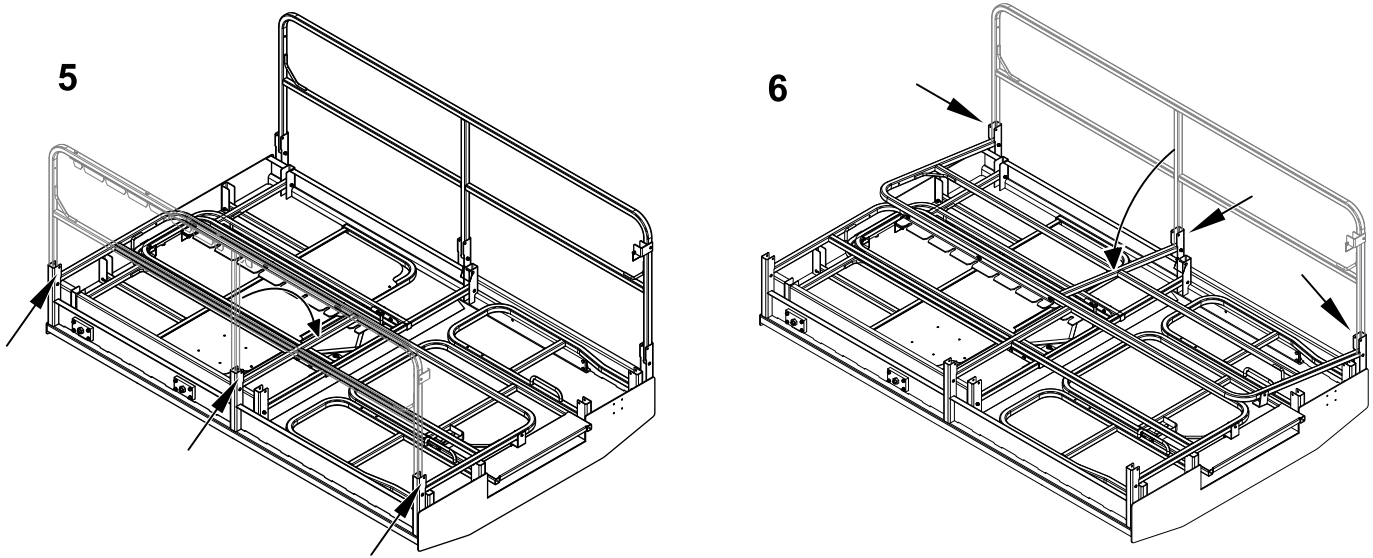

Figure 4-5. Rails de la plate-forme – Ordre de repliage - Rails latéraux de la plate-forme principale

REMARQUES :

SECTION 5. PROCÉDURES D'URGENCE

5.1 GÉNÉRALITÉS

Cette section indique les procédures à suivre et les commandes et systèmes à utiliser en cas d'urgence durant le fonctionnement de la machine. Avant d'utiliser la machine et à intervalles réguliers par la suite, le manuel d'utilisation et de sécurité doit être lu dans sa totalité, cette section y compris, par tout le personnel dont les responsabilités comprennent toute activité ou contact avec la machine.

Interrupteur d'arrêt d'urgence

Ces grands boutons rouges, l'un sur le poste de commande au sol, l'autre sur le poste de commande de la plate-forme, arrêtent immédiatement la machine lorsqu'ils sont enfoncés.

⚠ AVERTISSEMENT

CONTRÔLER LA MACHINE QUOTIDIENNEMENT POUR S'ASSURER QUE LE BOUTON D'ARRÊT D'URGENCE EST EN PLACE ET QUE LES PANONCEAUX D'INSTRUCTIONS DES COMMANDES AU SOL SONT EN PLACE ET LISIBLES.

Le poste de commande au sol se trouve du côté gauche du châssis de la machine. Les commandes de ce panneau permettent de prendre la priorité sur les commandes de la plate-forme et de contrôler les commandes de relevage et d'abaissement de la plate-forme depuis le sol. Placer le sélecteur d'alimentation en position Sol et actionner l'interrupteur de montée/descente pour relever ou abaisser la plate-forme.

Descente manuelle

La soupape de descente manuelle sert à abaisser la plate-forme à l'aide de la gravité en cas de panne d'alimentation générale. L'anneau de descente manuelle se trouve sur le devant du châssis de la machine, entre les bras articulés. L'anneau est connecté par un câble à la soupape de descente manuelle située sur le vérin de relevage. Pour ouvrir le tiroir de soupape et abaisser la plate-forme, tirer sur l'anneau de descente manuelle.

5.2 EN CAS D'URGENCE

Utilisation des commandes au sol

NOTICE

CONNAÎTRE LE FONCTIONNEMENT DES COMMANDES AU SOL DANS UNE SITUATION D'URGENCE.

Le personnel au sol doit connaître en détail les caractéristiques de fonctionnement de la machine et la fonction des commandes au sol. La formation doit inclure le fonctionnement de la machine, le passage en revue et la compréhension de cette section et le fonctionnement en pratique des commandes dans des situations d'urgence simulées.

Opérateur perdant totalement le contrôle de la machine

1. Faire fonctionner la machine depuis les commandes au sol UNIQUEMENT avec l'aide d'autres personnes et équipements (grues, palans, etc.) requis pour écarter sans danger les situations potentielles d'urgence ou à risques.
2. Les autres personnes se trouvant à bord de la plate-forme peuvent utiliser les commandes de la plate-forme. NE PAS CONTINUER À UTILISER LA MACHINE SI LES COMMANDES NE FONCTIONNENT PAS NORMALEMENT.
3. Les grues, chariots à fourche ou autres équipements éventuellement disponibles doivent être utilisés pour libérer les occupants de la plate-forme et stabiliser le mouvement de la machine au cas où les commandes de la machine fonctionnent mal ou de manière inappropriée.

Plate-forme prise dans des structures en hauteur

Si la plate-forme est coincée ou accrochée dans des structures ou équipements en hauteur, procéder comme suit :

1. Éteindre la machine.
2. Libérer tous les occupants de la plate-forme avant de dégager la machine. Le personnel doit être sorti de la plate-forme avant d'actionner les commandes de la machine.
3. Utiliser des grues, chariots à fourche ou tout autre appareil pour stabiliser et caler la machine comme il faut pour éviter qu'elle ne bascule.
4. Depuis les commandes au sol, dégager avec précaution la plate-forme de l'objet.
5. Une fois dégagée, redémarrer la machine et ramener la plate-forme dans une position sûre.
6. Inspecter la machine pour déterminer si elle est endommagée. Si la machine est endommagée ou ne fonctionne pas correctement, l'éteindre immédiatement. Signaler le problème au personnel d'entretien concerné. Ne pas utiliser la machine tant qu'elle présente encore des risques.

Redressage d'une machine renversée

Placer un chariot à fourche ou un équipement équivalent d'une capacité appropriée sous le côté élevé du châssis, et une grue ou un autre appareil de levage pour lever la plate-forme pendant que le châssis est abaissé par le chariot à fourche ou tout autre équipement.

Inspection après un incident

Après un incident, inspecter soigneusement la machine et tester toutes les fonctions en commençant à partir des commandes au sol, puis depuis les commandes de la plate-forme. Ne pas relever la plate-forme à plus de 3 mètres (10 ft) à moins d'être sûr que tous les dommages ont été réparés et que toutes les commandes fonctionnent correctement.

5.3 RAPPORT D'INCIDENT

JLG Industries, Inc. doit immédiatement être averti de tout incident impliquant un produit JLG. Même si aucun dommage corporel ou matériel n'est apparent, contacter JLG par téléphone aux numéros suivants et lui fournir tous les détails nécessaires :

- ÉTATS-UNIS : 877-JLG-SAFE (554-7233)
- EUROPE : (32) 0 89 84 82 20
- AUSTRALIE : +61 2 65 811111
- Adresse e-mail : productsafety@jlg.com

Tout incident impliquant un produit de JLG Industries n'ayant pas été signalé au fabricant dans un délai de 48 heures peut entraîner l'annulation de la garantie sur la machine concernée.

NOTICE

APRÈS UN ACCIDENT, INSPECTER SOIGNEUSEMENT LA MACHINE ET TESTER TOUTES LES FONCTIONS EN COMMENÇANT À PARTIR DES COMMANDES AU SOL, PUIS DEPUIS LES COMMANDES DE LA PLATE-FORME. NE PAS RELEVER LA PLATE-FORME À PLUS DE 3 M (10 FT) À MOINS D'ÊTRE SÛR QUE TOUS LES DOMMAGES ONT ÉTÉ RÉPARÉS ET QUE TOUTES LES COMMANDES FONCTIONNENT CORRECTEMENT.

REMARQUES :

SECTION 6. ACCESSOIRES

Tableau 6-1. Accessoires disponibles

Accessoire	Marché				
	ANSI (États-Unis uniquement)	ANSI	CSA	CE	AUS
Conduite d'air 1/2 in	√	√	√	√	√
Projecteurs de travail de la plate-forme	√	√	√	√	√
Garniture des rambardes de la plate-forme	√	√		√	

6.1 Conduite d'air 1/2 in

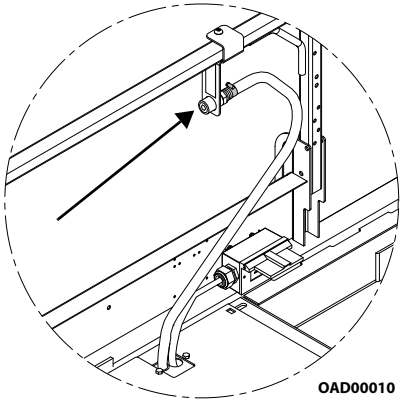

La conduite d'air 1/2 in est un équipement destiné aux outils pneumatiques, monté sur la plate-forme.

6.2 Projecteurs de travail de la plate-forme

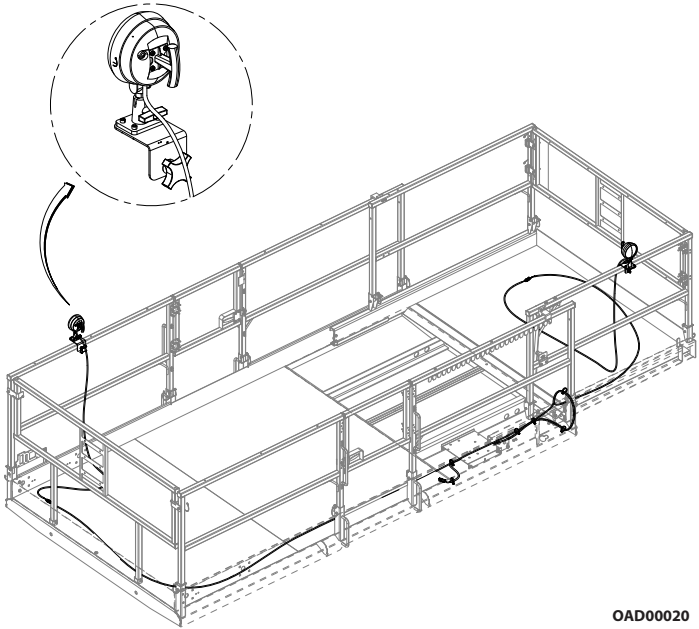

Les projecteurs de travail de la plate-forme sont composés de deux projecteurs 12 V fixés aux rambardes de la plate-forme.

6.3 Garniture des rambardes de la plate-forme

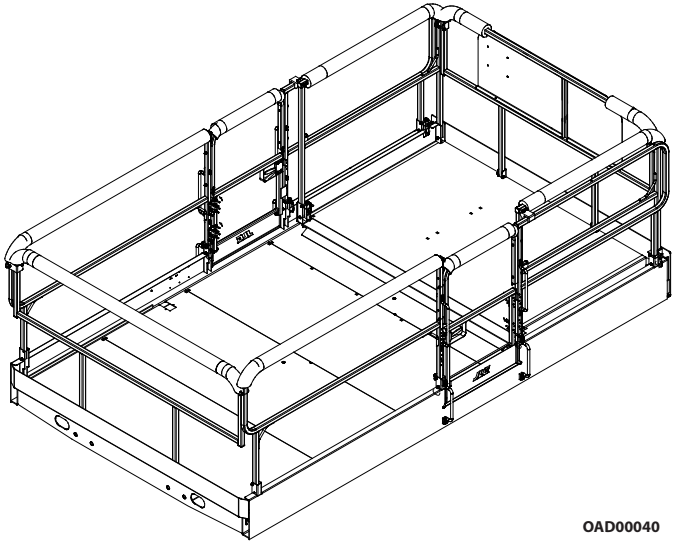

La garniture des rambardes de la plate-forme fournit un amortissement permettant d'éviter d'endommager la plate-forme elle-même, ainsi que les objets qu'elle est susceptible de rencontrer pendant les opérations.

Avec pare-chocs de plancher

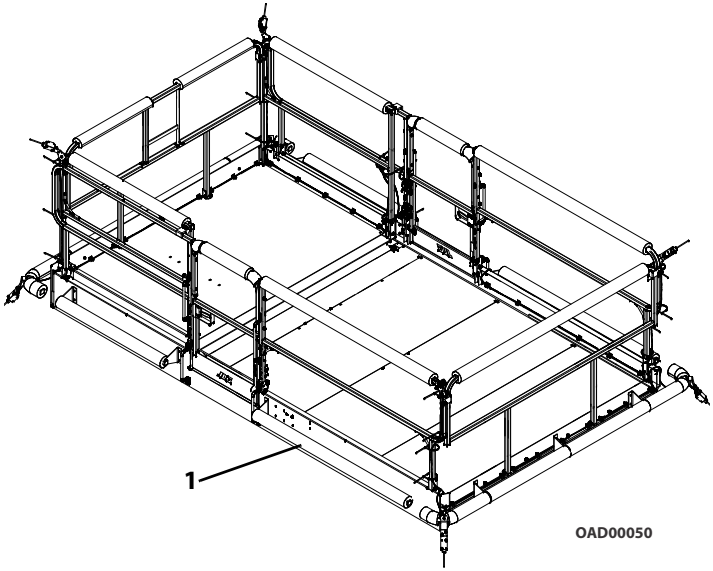

1. Pare-chocs de plancher

Cet accessoire est également disponible avec des interrupteurs de proximité. Une armature rembourrée est alors fixée au bas de la plate-forme.

REMARQUES :

SECTION 7. CARACTÉRISTIQUES GÉNÉRALES ET MAINTENANCE POUR L'OPÉRATEUR

7.1 INTRODUCTION

Cette section du manuel fournit les informations supplémentaires nécessaires à l'opérateur pour pouvoir utiliser et maintenir correctement cette machine.

La partie maintenance de cette section est prévue pour aider l'opérateur de la machine à effectuer seulement les tâches quotidiennes de maintenance ; elle ne remplace pas le Programme de maintenance préventive et d'inspection inclus dans le manuel d'entretien et de maintenance.

Autres publications disponibles spécifiques à cette machine :

Manuel d'entretien et de maintenance (ANSI)... 3121108

Manuel des pièces illustrées (ANSI)..... 3121109

Manuel d'entretien et de maintenance (CE)..... 3121801

Manuel des pièces illustrées (CE) 3121802

7.2 CARACTÉRISTIQUES DE FONCTIONNEMENT

Tableau 7-1. Caractéristiques de fonctionnement

Nombre maximum d'occupants	2
Charge mobile maximum (capacité) Extension uniquement :	570 kg (1,250 lb) 136 kg (300 lb)
Inclinaison maximum admissible	35 %
Dévers maximum (arrimage)	5°
Hauteur maximale de la plate-forme	8 m (26 ft)
Charge maximale des pneus	1180 kg (2,600 lb)
Pression max. au sol	2,3 kg/cm^2 (33 psi)
Vitesse maximale du vent autorisée	12,5 m/s (28 mph)
Force latérale manuelle horizontale maximale: CE/AUS	832 N (187 lb force) 400 N (90 lb force)
Rayon de braquage Vers l'intérieur Vers l'extérieur	 2,1 m (7.1 ft) 4,4 m (14.5 ft)
Empattement	2 m (6.6 ft)

Tableau 7-1. Caractéristiques de fonctionnement

Poids brut de la machine (approx.)	3325 kg (7,330 lb)
Vitesse de déplacement maximale	5,6 km/h (3.5 mph)
Vitesse de déplacement (lente) - s/7,6 m (25 ft)	7 - 11
Vitesse de déplacement (rapide) - s/7,6 m (25 ft)	4,8 - 5,8
Vitesse de déplacement relevée - s/7,6 m (25 ft)	34,5 - 37
Hauteur du disjoncteur de surélévation (vitesse de déplacement lente)	2,3-2,4 m (90-96 in)
Vitesse de relevage de la plate-forme (plate-forme vide)	25-29 secondes
Vitesse d'abaissement de la plate-forme (plate-forme vide)	21-27 secondes
Pression hydraulique max. en fonctionnement	234 bar (3,300 psi)
Tension du circuit électrique	12 volts
Garde au sol	20,3 cm (8 in)

Dimensions

Tableau 7-2. Dimensions

Hauteur hors tout arrimée (rambardes relevées) Global : Machines spéc. à longs vérins de mise à niv. : (Australie uniquement)	 2,4 m (7.75 ft) 2,45 m (8 ft)
Hauteur de la plate-forme (arrimée) Global : Machines spéc. à longs vérins de mise à niv. : (Australie uniquement)	 1,25 m (49.5 in) 1,38 m (54.5 in)
Dimensions de la plate-forme (extension rétractée)	1,6 x 2,6 m (5.5 x 8.5 ft)
Dimensions de la plate-forme (extension étendue)	1,6 x 3,8 m (5.5 x 12.5 ft)
Dimensions hors tout de la machine	1,8 x 2,7 m (5.75 x 8.75 ft)

Contenances

Tableau 7-3. Contenances

Réservoir de carburant	27,2 l (7.2 gal)
Réservoir hydraulique	56,8 l (15 gal)
Carter-moteur Essence Diesel	 3,25 l (3.4 qt) 4 l (4.2 qt)
Liquide de refroidissement Moteur à essence Moteur diesel	 4,7 l (1.25 gal) 5,7 l (1.5 gal)

Pneus

Tableau 7-4. Spécifications des pneus

Taille	26X12-15 à air	26X12-15 remplis de mousse
Nombre de plis	8	8
Pression de gonflage	4 bar (55 psi)	--
Couple de serrage des écrous de roue	142 Nm (105 lb-ft)	

Batteries

Tableau 7-5. Caractéristiques des batteries du moteur

Tension	12 V
Performance de lancement	700 à 0 °F
Capacité de réserve	115 minutes à 80 °F

Moteur

Tableau 7-6. Caractéristiques du moteur

Type	WG750-B Kubota essence/GPL	DF752-E2 Kubota Essence/GPL (1)	D905-B Kubota Diesel	D1005 Kubota Diesel
Nombre de cylindres	3	3	3	3
Cylindrée	0,74 l (45.2 in^3)	0,74 l (45.2 in^3)	0,9 l (54.8 in^3)	1,0 l (61.08 in^3)
Alésage x Course	68 x 68 mm (2.7 x 2.7 in)	68 mm x 68 mm (2.7 in x 2.7 in)	72 x 73,6 mm (2.8 x 2.9 in)	76 x 73,6 mm (2.99 x 2.9 in)
Bas régime Haut régime	1500 rpm 3600 rpm	1500 rpm 3600 rpm	1500 rpm 3000 rpm	800 rpm 3800 rpm
Type de carburant	Essence/GPL	Essence/GPL	Diesel	Diesel

(1) *- machines JLG équipées d'un moteur TIER 3 avec carburateur : Kubota DF752-E2.*

Le kit de compensation d'altitude de ce moteur TIER 3 est réglé en usine pour se conformer aux normes d'émissions de l'EPA pour les altitudes de moins de 700 m (2800 ft). Des kits pour l'utilisation à des altitudes supérieures sont disponibles auprès de Kubota.

En cas d'utilisation à des altitudes supérieures sans le kit correct en place, ce moteur tourne avec un mélange riche en carburant et peut donc présenter les problèmes suivants :

- *Température excessive d'échappement : Ceci peut rapidement ou immédiatement endommager le catalyseur (le cas échéant). Une surchauffe du moteur peut également se produire.*
- *Suie excessive : Ceci fait détériorer rapidement l'huile moteur, les soupapes et les orifices d'échappement en raison de la calamine. Si suffisamment de suie s'accumule, le catalyseur (le cas échéant) risque de ne pas fonctionner correctement.*
- *Émissions : Kubota ne peut pas garantir les émissions sans le kit correct de compensation d'altitude en place.*

Kubota bicarburant (WG752-GL-G3)

Émissions	CARB, EPA Phase 3
Type de carburant	Essence – Octane 87 minimum – Mélange éthanol/ess. – 10 % maximum – Mélange méthanol/ess. – 5 % maximum – GPL (Gaz de pétrole liquéfié)
Nombre de cylindres	3
Contenance du carter d'huile	3,25 l (0.86 gal)
Commande de régime moteur	
Bas régime	1 500 tr/mn
Haut régime	3 600 tr/mn
Alternateur	40 A, 12 V
Puissance brute	Essence – 24,8 kW (18.5 hp) à 3 600 tr/mn GPL – 23,8 kW (17.7 hp) à 3 600 tr/mn
Couple brut	Essence – 54,9 Nm (40.5 lb-ft) à 2 400 tr/mn GPL – 52 Nm (38.3 lb-ft) à 2 400 tr/mn

Kubota diesel (D1005-E4B)

Émissions	CARB, EPA Tier 4 Final et Phase V (UE)
Type de carburant	Diesel : – Basse teneur en souffre (< 500 ppm) – Très basse teneur en souffre (15 ppm) *(requis pour être conforme aux normes Phase V)* – Jusqu'à 5 % de biodiesel
Nombre de cylindres	3
Contenance du carter d'huile	5,1 l (1.35 gal)
Commande de régime moteur	Mécanique
Bas régime	900 tr/mn
Haut régime	3 220 tr/mn
Alternateur	40 A, 12 V
Puissance brute	18,5 kW (24.8 hp) à 3 000 tr/mn
Couple brut	62,8 Nm (46.3 lb-ft) à 2 200 tr/mn

Lubrification

Huile hydraulique

Tableau 7-7. Huile hydraulique

PLAGE DE TEMPÉRATURE DE FONCTIONNEMENT DU CIRCUIT HYDRAULIQUE	VISCOSITÉ SAE
-18 à -5 °C (0 à +23 °F)	10W
-18 à +99 °C (0 à +210 °F)	10W-20, 10W-30
+10 à +99 °C (+50 à +210 °F)	20W-20

NOTE : *Les huiles hydrauliques doivent présenter des qualités anti-usure au moins égales à la classification de service API GL-3, et une stabilité chimique suffisante pour l'entretien du circuit hydraulique mobile. JLG Industries recommande l'huile hydraulique Mobilfluid 424 présentant un indice de viscosité SAE de 152.*

NOTE : *Lorsque la température reste inférieure à 20 °F (-7 °C), JLG Industries recommande l'utilisation de Mobil DTE13.*

NOTE : *Outre les recommandations de JLG, il est déconseillé de mélanger des huiles de marques ou de types différents. Les additifs requis qu'elles contiennent, ainsi que leur viscosité peuvent en effet être différents. Pour utiliser une autre huile hydraulique que Mobilfluid 424, contacter JLG Industries afin d'obtenir des recommandations adéquates.*

Spécifications de lubrification

Tableau 7-8. Spécifications de lubrification

LÉGENDE	SPÉCIFICATIONS
GU	Graisse universelle ayant un point d'égouttement minimum de 177 °C (350 °F). Résistance à l'eau et adhésivité excellentes et du type pour pression extrême. (Charge Timken OK d'au minimum 40 lb.)
GPEE	Graisse à pression extrême pour engrenages (huile) conforme à la classification de service API GL-5 ou la spécification MIL-L-2105.
HM	Huile moteur (carter-moteur). Essence - Classification API SF/SG, MIL-L-2104. Diesel - Classification API CC/CD, MIL-L-2104B/MIL-L-2104C.
HH	Huile hydraulique. Classification de service API GL-3, par ex. Mobil 424.

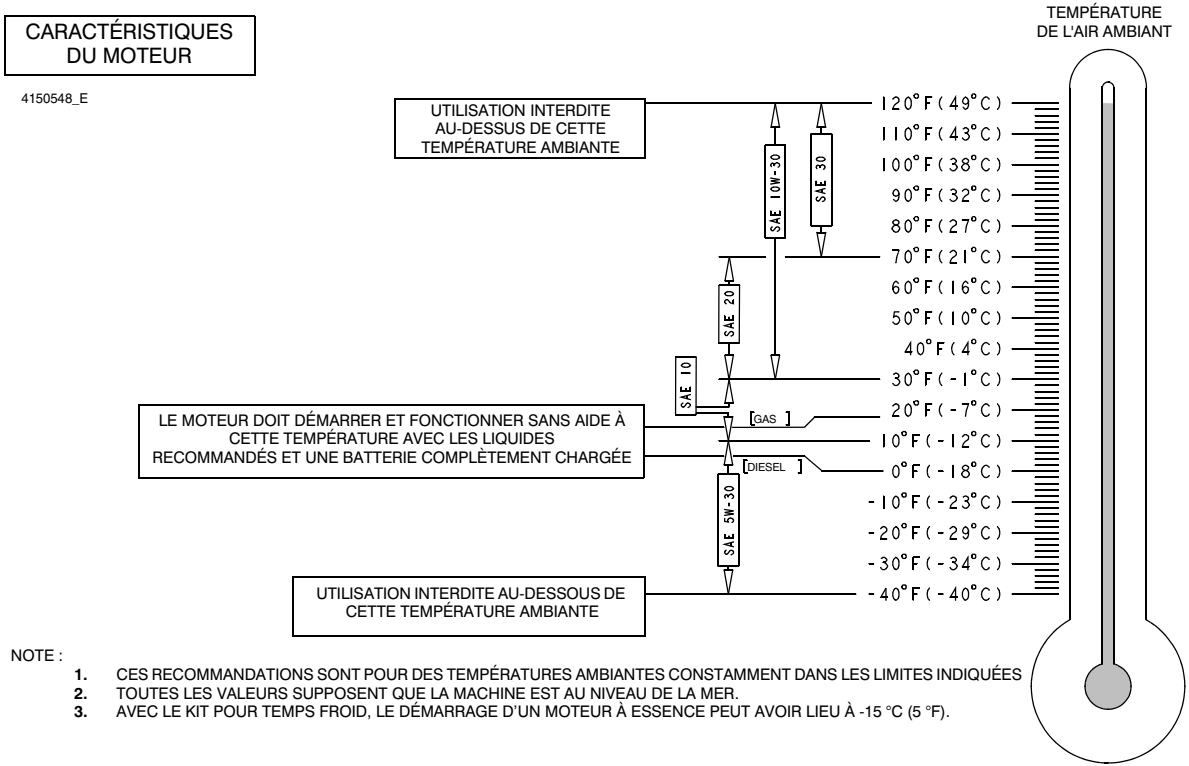

NOTE :

1. CES RECOMMANDATIONS SONT POUR DES TEMPÉRATURES AMBIANTES CONSTAMMENT DANS LES LIMITES INDIQUÉES
2. TOUTES LES VALEURS SUPPOSENT QUE LA MACHINE EST AU NIVEAU DE LA MER.
3. AVEC LE KIT POUR TEMPS FROID, LE DÉMARRAGE D'UN MOTEUR À ESSENCE PEUT AVOIR LIEU À -15 °C (5 °F).

Figure 7-1. Spécifications de température de fonctionnement du moteur (Kubota) - Fiche 1 de 2

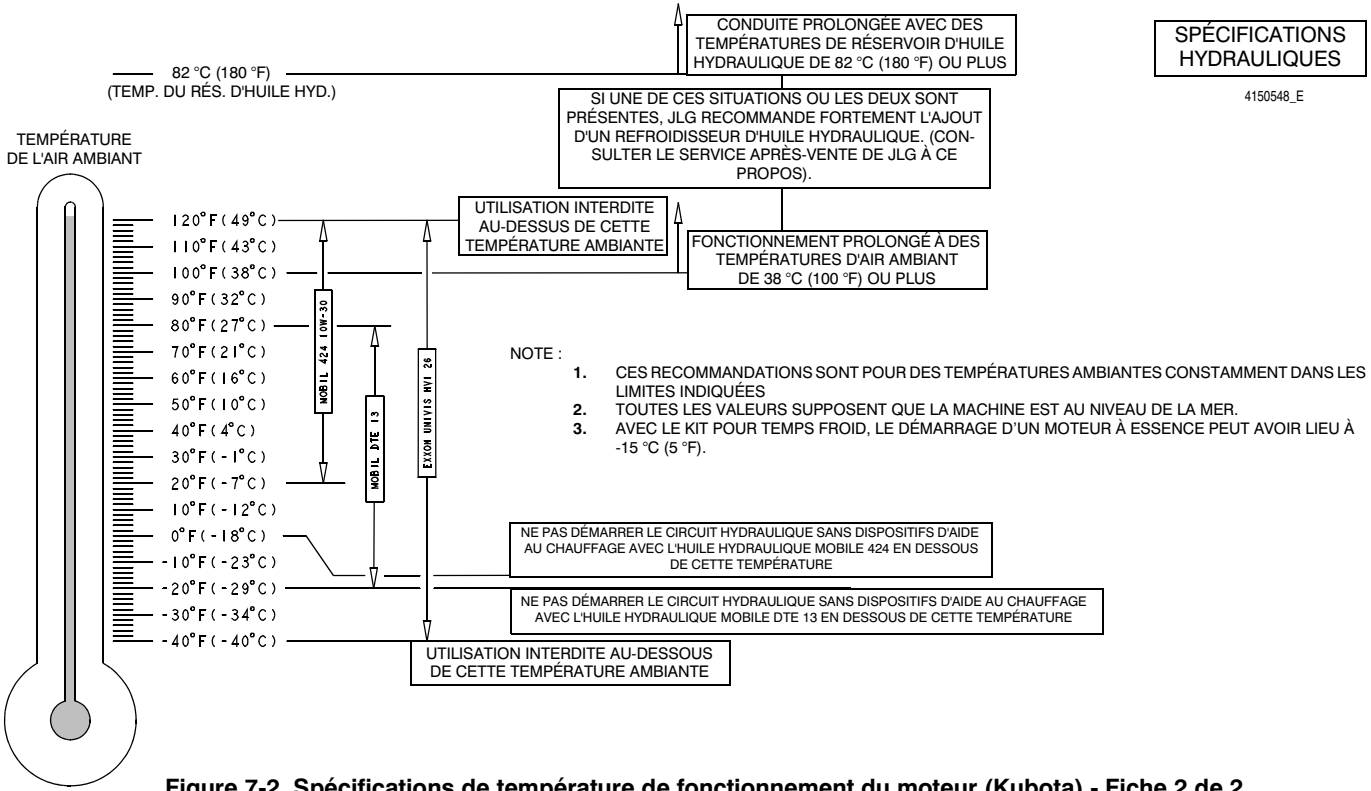

Figure 7-2. Spécifications de température de fonctionnement du moteur (Kubota) - Fiche 2 de 2

7.3 MAINTENANCE POUR L'OPÉRATEUR

Étançon de sécurité

ATTENTION

POUR ÉVITER TOUTES BLESSURES, L'ÉTANÇON DE SÉCURITÉ DOIT ÊTRE UTILISÉ DÈS QU'UNE OPÉRATION D'ENTRETIEN EFFECTUÉE SUR LA MACHINE REQUIERT LE RELEVAGE DES BRAS ARTICULÉS.

Pour engager l'étançon de sécurité, relever la plate-forme vide, puis faire pivoter l'étançon vers la droite jusqu'à ce qu'il soit suspendu verticalement. Abaisser la plate-forme jusqu'à ce que l'étançon de sécurité repose sur le point prévu à cet effet sur le châssis. L'entretien peut maintenant commencer.

Pour ranger l'étançon de sécurité, relever la plate-forme de façon à pouvoir faire pivoter l'étançon vers la gauche jusqu'à ce qu'il repose sur la butée prévue à cet effet sur les bras articulés.

Points de contrôle

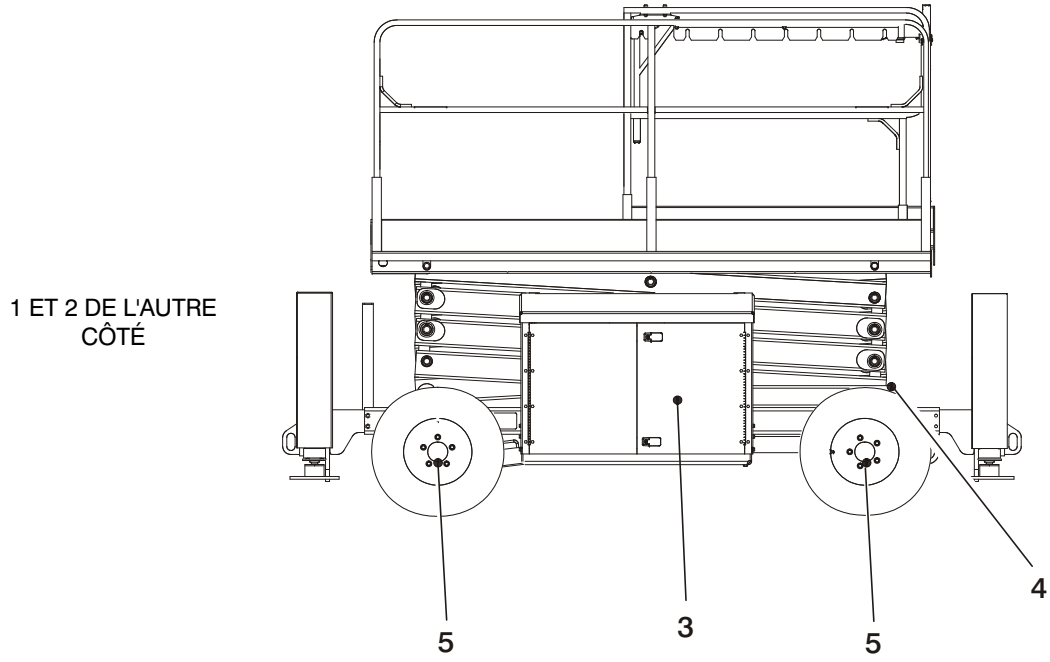

Figure 7-3. Schéma de lubrification

NOTE : *Veiller à bien lubrifier les mêmes éléments de chaque côté*

NOTE : *Les intervalles de lubrification recommandés supposent une utilisation de la machine dans des conditions normales. Pour les machines utilisées dans des opérations multitâches et/ou soumises à des environnements ou conditions hostiles, augmenter les fréquences de lubrification en conséquence.*

Avant de contrôler le niveau d'huile hydraulique du réservoir, faire fonctionner les commandes hydrauliques sur un cycle complet. L'huile doit être visible dans le regard AJOUTER du réservoir hydraulique. Si cela n'est pas le cas, ajouter de l'huile jusqu'à que le niveau soit visible dans les regards AJOUTER et PLEIN du réservoir. Ne pas trop remplir le réservoir.

NOTE : *Les numéros suivants correspondent à ceux de la Figure 7-3., Schéma de lubrification.*

1. Huile hydraulique
Point de lubrification - Niveau de remplissage/bouchon de vidange
Lubrifiant - HH
Intervalle - Vérifier le niveau d'huile toutes les 10 heures de fonctionnement ; vidanger l'huile tous les 2 ans ou 1200 heures de fonctionnement.

2. Élément de filtre hydraulique
Intervalle - Changement initial après 40 heures, ensuite toutes les 250 heures de fonctionnement.

3. Compartiment moteur

a. Vérification du niveau d'huile moteur/Remplissage
Contenance - Se reporter au manuel du moteur
Lubrification - Se reporter au manuel du moteur
Intervalle - Vérifier le niveau tous les jours ; vidanger selon les instructions du fabricant figurant dans le manuel du moteur.

b. Filtre à air
Point de lubrification - Élément de filtre
Intervalle - Le vérifier tous les 3 mois ou 150 heures, le changer tous les 6 mois ou 300 heures.

c. Filtre à carburant
Point de lubrification - Élément de filtre
Intervalle - Le nettoyer tous les 3 mois ou 150 heures, le changer tous les 6 mois ou 300 heures.

4. Plaquettes d'usure coulissantes
Points de lubrification - 8 plaquettes d'usure coulissantes
Lubrifiant - GU
Intervalle - Tous les mois ou 50 heures.

5. Moyeu de transmission
Point de lubrification - Bouchon de remplissage
Lubrifiant - GPEE
Intervalle - Tous les 2 ans ou toutes les 1200 heures.

7.4 PNEUS ET ROUES

Pneus endommagés

Pour les pneus à air, JLG Industries, Inc. recommande de prendre immédiatement des mesures pour mettre le produit JLG hors service quand on découvre des coupures, accrocs ou déchirures qui exposent la carcasse du pneu sur le flanc ou la bande de roulement. Arranger le remplacement du pneu ou de son ensemble.

Pour les pneus remplis de polyuréthane cellulaire, JLG Industries, Inc. recommande de prendre immédiatement des mesures pour mettre le produit JLG hors service et d'arranger le remplacement du pneu ou de son ensemble quand l'une des situations suivantes est découverte.

- une coupure lisse et régulière dans les plis du pneu dépassant 7,5 cm (3 in) de longueur totale
- toute déchirure ou accroc (aux bords irréguliers) dans les plis du pneu dépassant 2,5 cm (1 in), quel qu'en soit le sens
- toute perforation dépassant 2,5 cm (1 in) de diamètre
- tout dommage à la carcasse de la bande de roulement du pneu

Si un pneu est endommagé mais satisfait les critères énoncés ci-dessus, inspecter le pneu quotidiennement pour s'assurer que le dommage ne s'est pas propagé au-delà du critère admissible.

Remplacement des pneus

JLG recommande de remplacer les pneus par des pneus de même taille, de même marque et ayant le même nombre de plis que ceux installés initialement sur la machine. Se reporter au manuel des pièces JLG pour trouver le numéro de référence des pneus approuvés pour un modèle de machine particulier. En cas de non-utilisation de pneus de rechange approuvés par JLG, il est recommandé d'employer des pneus ayant les caractéristiques suivantes :

- Nombre de plis, charge nominale et taille égaux ou supérieurs à ceux du pneu d'origine
- Largeur de contact de la bande de roulement du pneu égale ou supérieure à celle du pneu d'origine
- Diamètre, largeur et dimensions de déport de la roue égaux à ceux de la roue d'origine.
- Utilisation approuvée par le fabricant du pneu (y compris pression de gonflage et charge maximale des pneus) pour l'application visée.

Sauf indication contraire de JLG Industries Inc., ne pas remplacer un ensemble de pneus remplis de mousse par un système pneumatique. Lors de la sélection et de l'installation de pneus de rechange, s'assurer qu'ils sont tous gonflés à la pression recommandée par JLG. La taille des pneus variant d'une marque à l'autre, les deux pneus se trouvant sur un même essieu doivent être identiques.

Remplacement des roues

Les jantes installées sur chaque modèle de produit ont été conçues en fonction des exigences de stabilité comprenant la largeur de voie, la pression des pneus et la capacité de charge. Des changements de dimensions concernant la largeur des jantes, l'emplacement de la pièce centrale, un diamètre plus grand ou plus petit, etc., sans la recommandation écrite de l'usine peuvent résulter en des conditions dangereuses quant à la stabilité.

Installation des roues

Il est extrêmement important d'appliquer et de maintenir le couple de montage de roue correct.

⚠ AVERTISSEMENT

LES ÉCROUS DE ROUE DOIVENT ÊTRE POSÉS ET MAINTENUS AU COUPLE CORRECT POUR ÉVITER LE DESSERRAGE DES ROUES, LA RUPTURE DES GOUJONS ET, ÉVENTUELLEMENT, LA SÉPARATION DANGEREUSE DE LA ROUE DE L'ESSIEU. VEILLER À UTILISER UNIQUEMENT LES ÉCROUS APPARIÉS À L'ANGLE DU CÔNE DE LA ROUE.

Serrer les écrous de roue au couple approprié pour éviter que les roues se desserrent. Utiliser une clé dynamométrique pour serrer les fixations. Sans clé dynamométrique disponible, serrer les fixations avec un démonte-roue puis faire immédiatement serrer les écrous de roue au couple correct par une station-service ou le concessionnaire. Un serrage excessif résultera en la rupture des goujons ou la déformation permanente des trous de goujon de montage de la roue. La procédure correcte de fixation des roues est la suivante :

1. Amorcer tous les écrous à la main pour éviter de fausser le filetage. NE PAS utiliser de lubrifiant sur les filets ou les écrous.
2. Serrer les écrous dans l'ordre suivant :

CONFIGURATION À 5 GOUJONS

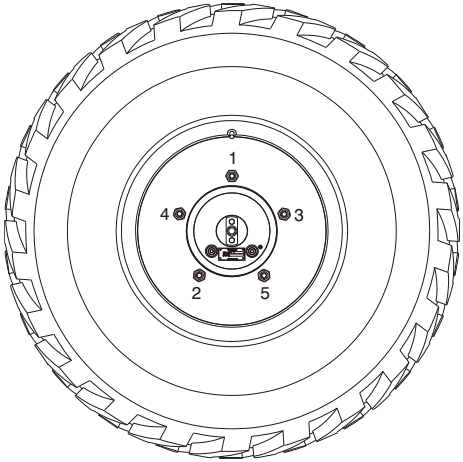

3. Le serrage des écrous doit se faire par étapes. Serrer les écrous dans l'ordre recommandé, conformément au tableau des couples de serrage suivant.

ORDRE DE SERRAGE		
1ère étape	2ème étape	3ème étape
49 - 77 Nm (35 - 55 lb-ft)	91 - 112 Nm (65 - 80 lb-ft)	126 - 142 Nm (90 - 105 lb-ft)

4. Les écrous de roue doivent être serrés après les 50 premières heures de fonctionnement et après chaque dépose de roue. Vérifier le serrage tous les 3 mois ou 150 heures de fonctionnement.

7.5 INFORMATIONS SUPPLÉMENTAIRES

Les informations suivantes sont fournies conformément aux exigences de la directive européenne 2006/42/CE sur les machines et ne s'appliquent qu'aux machines CE.

Pour les machines électriques, le niveau de pression acoustique pondéré en A continu équivalent au niveau de la plateforme est de moins de 70 dB(A)

Pour les machines à moteur à combustion, le niveau de puissance acoustique (LWA) garanti selon la directive européenne 2000/14/CE (émissions sonores dans l'environnement des matériels destinés à être utilisés à l'extérieur des bâtiments) en fonction des méthodes d'essai conformes à l'Annexe III, partie B, méthode 1 et 0 de la directive, est de 109 dB.

La valeur de vibration totale à laquelle est sujet le système main-bras ne dépasse pas 2,5 m/s^2. La valeur moyenne quadratique de l'accélération pondérée la plus élevée à laquelle est sujet le corps entier ne dépasse pas 0,5 m/s^2.

REMARQUES :

SECTION 8. REGISTRE D'INSPECTION ET DE RÉPARATION

Tableau 8-1. Registre d'inspection et de réparation

Date	Commentaires

Tableau 8-1. Registre d'inspection et de réparation

Date	Commentaires

An Oshkosh Corporation Company

Siège mondial
JLG Industries, Inc.
1 JLG Drive
McConnellsburg, PA 17233-9533 États-Unis
(717) 485-5161 (Entreprise)
(877) 554-5438 (Assistance client)
(717) 485-6417

Visiter notre site Web pour emplacements de JLG dans le monde.
www.jlg.com